# Projekt tipskog nadvožnjaka

**Musulin, Anja**

**Undergraduate thesis / Završni rad**

**2018**

*Degree Grantor / Ustanova koja je dodijelila akademski / stručni stupanj:*
**University of Split, Faculty of Civil Engineering, Architecture and Geodesy / Sveučilište u Splitu, Fakultet građevinarstva, arhitekture i geodezije**

*Permanent link / Trajna poveznica:* https://urn.nsk.hr/urn:nbn:hr:123:859667

*Rights / Prava:* In copyright / Zaštićeno autorskim pravom.

*Download date / Datum preuzimanja:* **2025-01-18**

*Repository / Repozitorij:*

FCEAG Repository - Repository of the Faculty of Civil Engineering, Architecture and Geodesy, University of Split

**SVEUČILIŠTE U SPLITU**
**FAKULTET GRAĐEVINARSTVA, ARHITEKTURE I GEODEZIJE**

# ZAVRŠNI RAD

**Anja Musulin**

**Split, 2018.**

**SVEUČILIŠTE U SPLITU**
**FAKULTET GRAĐEVINARSTVA, ARHITEKTURE I GEODEZIJE**

# Projekt tipskog nadvožnjaka

**Završni rad**

**Split, 2018.**

# *Projekt tipskog nadvožnjaka*

***Sažetak:***

U radu je prikazan glavni projekt nadvožnjaka preko autoceste. Nadvožnjak se sastoji od dva jednaka raspona (18 m) i polumontažne je izvedbe. Stup između dva polja projektiran je kao "V" stup. Niveleta nadvožnjaka je oko 9,7 m iznad nivelete autoceste tako da ima dosta prostora za slobodan profil ispod nadvožnjaka. Projekt sadrži proračun uzdužnog, poprečnog nosača i stupa, te karakteristične građevinske nacrte i tehnički opis.

***Ključne riječi:***

Nadvožnjak, građevinski projekt, numerički model, proračun nosive konstrukcije

# Design of the overpass above highway

**Abstract:**

This paper presents the main design of the overpass above highway. The structure is semi prefabricated and it consists of two equal span (18m). Middle pier is V-shapped. Elevation of the overpass is cca. 9,7 m above highway elevation giving enough space for traffic beneath the overpass. The work includes the calculation of the longitudinaly, transversely span girders and column, and characteristic construction plans as well as technical description of the construction.

**Keywords:**

Overpass, structural desing, numerical model, desing of bearing structure

**SVEUČILIŠTE U SPLITU**
**FAKULTET GRAĐEVINARSTVA, ARHITEKTURE I GEODEZIJE**

Split, Matice hrvatske 15

| | |
|---|---|
| STUDIJ: | **PREDDIPLOMSKI SVEUČILIŠNI STUDIJ GRAĐEVINARSTVA** |
| KANDIDAT: | **ANJA MUSULIN** |
| BROJ INDEKSA: | **4258** |
| KATEDRA: | **Katedra za betonske konstrukcije i mostove** |
| PREDMET: | **MOSTOVI** |

# ZADATAK ZA ZAVRŠNI RAD

Tema: Projekt tipskog nadvožnjaka

Opis zadatka: Potrebno je izraditi projekt sa proračunom nadvožnjaka iznad autoceste. Nadvožnjak je armirano betonski. Proračun treba napraviti u skladu sa eurokodovima. Proračun provesti prema EC1, EC2.

U Splitu, ožujak 2018.

Voditelj Završnog rada:

Dr. sc. Domagoj Matešan

1. TEHNIČKI OPIS 1

1.1. OPĆENITO 1

1.2. NOSIVA KONSTRUKCIJA 1

1.3. OPREMA I JOŠ NEKA RJEŠENJA 3

2. PRORAČUN KARAKTERISTIČNOG UZDUŽNOG RASPONSKOG NOSAČA 6

2.1. PREDGOVOR 6

2.2. PRORAČUN UZDUŽNIH RASPONSKIH NOSAČA PRIJE SPREZANJA S KOLNIČKOM PLOČOM 7

2.3. NUMERIČKI MODEL 14

2.4. OPTEREĆENJE I REZULTATI PRORAČUNA 19

2.5. PRORAČUN KARAKTERISTIČNOG UZDUŽNOG NOSAČA NAKON SPREZANJA S PLOČOM 31

2.6. ARMATURA ZA SPREZANJE NOSAČA I PLOČE 36

2.7. SKICA ARMATURE SREDNJEG NOSAČA 38

3. PREDMJER RADOVA 39

3.1. DONJI USTROJ 39

3.2. GORNJI USTROJ 39

4. TROŠKOVNIK 42

5. GRAFIČKI PRILOZI 47

6. LITERATURA 48

# 1. TEHNIČKI OPIS

## 1.1. OPĆENITO

Nadvožnjak "Borinci " omogućava prijelaz lokalne ceste preko autoceste. Os lokalne ceste, odnosno os nadvožnjaka, siječe os autoceste pod kutom 90°. Na mjestu prijelaza autocesta je u usjeku ~8,00 m. Nadvožnjak ima dva raspona veličine 18 + 18 = 36 m, sa stupom lociranim u osi autoceste. U odnosu na os lokalne ceste, početak objekta je na ST 1+200,000 i završetak na ST 1+246,800, pa ukupna duljina nadvožnjaka iznosi 46,80 m.

U poprečnoj dispoziciji objekt ima dvije prometne trake širine po 3,375 m, te dvije uzdignute pješačke staze širine po 1.4 m i prostore širine od po 0,25 m za smještaj ograde. Širina kolnika na objektu iznosi 6,75 m, širina objekta između ograda iznosi 9,55 m, dok ukupna širina nadvožnjaka iznosi 10,05 m. Kolnik ima jednostrešni poprečni nagib od 3,0 %, dok nagibi pješačkih staza, uzdignutih za 0,20 m iznad razine kolnika, iznose po 2,0 % prema kolniku.

## 1.2. NOSIVA KONSTRUKCIJA

*B.1 Rasponski sklop*

Predviđeni su predgotovljeni, klasično armirani nosači **T** presjeka. Usvojeno je 8 nosača u poprečnoj dispoziciji nadvožnjaka. Unutrašnji nosači u poprečnoj dispoziciji su montažne visine 0,70 m. S monolitnom pločom iznad njih debljine 0,20 m, ukupna visina ovih nosača iznosi 0,90 m. Rubni nosači u poprečnoj dispoziciji su montažne visine 0,90 m.

Širina gornje pojasnice unutrašnjih nosača iznosi 1,14 m, dok je širina gornje pojasnice rubnih nosača 1,43 m. Širina hrbta iznosi 0,40 m i stalna je po visini i duljini nosača. Nosači su položeni jedan do drugoga, tako da su im pojasnice na razmaku od oko 2,0 cm. Ovakvo rješenje nosača omogućava izvedbu monolitnog dijela kolničke ploče bez ikakve potrebne oplate.

Nakon montaže uzdužnih nosača, vrši se betoniranje poprečnih nosača i kolničke ploče.

Nakon sprezanja s kolničkom pločom debljine 0,20 m, ukupna visina rasponskog sklopa iznosi 0,90 m. Kolnička ploča je formirana od monolitnog dijela debljine 0,20 m i gornjeg pojasa T nosača, koji su međusobno spregnuti.

Iznad upornjaka i stupova uzdužne grede su povezane i ukrućene poprečnim nosačima. Poprečni nosači iznad stupova su širine 1,40 m i visine 1,05 m, dok su nosači iznad upornjaka širine 0,70 m i visine 1,05 m. Radi prolaza cijevi za odvodnju, u poprečnim nosačima treba ostaviti otvore prema detaljima iz projekta. U poprečnim nosačima iznad upornjaka treba ostaviti niše za ugradnju prijelazne naprave, također prema detaljima iz projekta.

*B.2 Stup*

Predviđen je relativno jednostavan i racionalan stup, s naglaskom na njegovo oblikovanje. Visine stupa u osi iznosi 8,70 m, a širina stupa uzduž osi mosta je konstanta i iznosi 0,70 m. Ostale profilacije stupa vidljive su u projektu. Vrh stupa je kruto vezan s rasponskom konstrukcijom. Ovo omogućava prilično dobra kvaliteta temeljnog tla. Uzdužni i poprečni nagibi gornje plohe stupa prate ogovarajuće nagibe kolnika ceste na tom mjestu.

Stup je temeljen na temelju samcu, tlocrtnih dimenzija 6,00 × 5,00 m i visine 1,00 m. Nakon uređenje podloge izvesti sloj podbetona (C12/15) debljine 0,15 m.

*B.3 Upornjaci*

Predviđeni su klasični puni upornjaci s paralelnim krilima kruto vezanim sa stupom upornjaka. Debljina stupa upornjaka iznosi 0,70 m, a krila 0,70 m. Visina temelja stupa upornjaka iznosi 0,80 cm, a visina temelja krila 0,80 m.

Sve plohe upornjaka u dodiru s tlom treba hidroizolirati prema projektu. Iza upornjaka izvesti drenažu i kameni drenažni "klin" prema priloženim crtežima i pravilima struke.

Prijelazne ploče su duljina 4,00 m i debljine 0,25 m, s uzdužnim padom od 10% prema trupu ceste. Na nasipu ispod prijelazne ploče postići zbijenost MS ≥ 80 MPa.

## 1.3. OPREMA I JOŠ NEKA RJEŠENJA

*C.1 Pješačka staza*

Pješačka se staza formira nakon izrade hidroizolacije kolničke ploče. Najprije se izvode tanjurasta sidra za vezu kolničke ploče, vijenca i betona pješačke staze, a u svemu prema predviđenim rješenjima. Nakon toga se ugrađuju kameni rubnjaci u sloj cementnog morta. Potom se montiraju betonski elementi vijenca.

*C.2 Hidroizolacija*

Za hidroizolaciju kolničke ploče, predviđena je kvalitetna jednoslojna hidroizolacija iz zavarenih bitumenskih traka debljine 5mm.

Plohe stupa i upornjaka koje su u dodiru s tlom hidroizolirati će se s dva sloja specijalnog bezbojnog vodonepropusnog premaza na bazi polimera, koji penetrira u beton, a u svemu prema projektu betona. Izvedba hidroizolacije po pravilima struke i uputama proizvođača premaza.

*C.3 Zastor*

Zastor na kolničkoj ploči rasponske konstrukcije formira zaštitni sloj asfaltbetona AB 8 debljine 3 cm, ugrađen iznad hidroizolacije (kao njena zaštita), te habajući sloj asfaltbetona AB 11s debljine 4 cm. Kakvoća i kontrola asfaltbetona u svemu treba zadovoljavati važeće norme i pravila struke, kao i sama izvedba asfaltnih slojeva.

Na spojevima asfaltbetona s rubnjakom i prijelaznom napravom, u zastoru ostaviti reške dubine sve do hidroizolacije i širine 2 cm, a prema detaljima u projektu. Reške zaliti masom za zalijevanje reški, koja mora biti trajnoelastična i vodonepropusna.

Za trup ceste između krila upornjaka predviđena su rješenja sukladna onima na prilaznim dijelovima ceste.

*C.4 Prijelazne naprave*

Predviđene su uobičajene vodonepropusne prijelazne naprave, koje udovoljavaju svim tehničkim zahtjevima, s mogućnošću dilatiranja do ±40 mm.

*C.5 Ležajevi*

Nad upornjacima su predviđena po dva klasična elastomerna ležaja, koji također trebaju udovoljavati svim tehničkim zahtjevima.

Ležajevi su oslonjeni na uzdignute betonske klupice, čime je omogućeno umetanje preša ispod rasponskih nosača, njihovo odizanje i izmjena ležajeva.

*C.6 Odvodnja*

Predviđen je zatvoreni sustav odvodnje. Naime, vode s kolnika prihvaćaju se preko slivnika u sabirnu odvodnu cijev, te iza krila odvode u sabirnu šahtu.

*C.7 Ograda*

Pješačka ograda objekta predviđena je iz čeličnih cijevi, s rješenjima prema projektu. Ograda je usidrena u monolitni beton pješačke staze, a visine je 1.10 m. Treba imati uzornu geometriju, jer o njenom izgledu umnogome ovisi ukupni estetski dojam objekta.

Na dijelu poprečnog profila autoceste, predviđena je metalna zaštitna ograda prema važećim propisima i uzancama.

*C.8 Vođenje elektro i TT instalacija*

Elektro i TT instalacije vođene su kroz PVC cijevi ϕ160 mm, koje su ugrađene u pješačke staze s obje strane objekta.

*C.9 Uređenje pokosa nasipa*

Pokose nasipa izvesti nagiba 1:1.5, uz lagano nabijanje. Pokose treba zatravniti i hortikulturno zasaditi raslinjem iz okoliša, tako da se što bolje uklope u postojeći ambijent. Pokosi trebaju biti stabilni i otporni na djelovanje atmosferilija, uz primjeran izgled i uklapanje u okoliš.

*C.10 Uređenje okoliša*

Nakon izgradnje predmetne građevine, potrebno je izvršiti sanaciju okoliša gradilišta kako bi se građevina što bolje uklopila u postojeći prirodni ambijent.

*C.11 Probno opterećenje*

Prije stavljanja objekta u uporabu, potrebno je izvršiti probno ispitivanje glavne rasponske konstrukcije objekta, a sukladno važećim propisima.

*C.12 Održavanje objekta*

Objekt se treba održavati u stanju projektom predviđene sigurnosti i funkcionalnosti, a sukladno odredbama odgovarajućih zakona, normativa i pravila struke.

# 2. PRORAČUN KARAKTERISTIČNOG UZDUŽNOG RASPONSKOG NOSAČA

## 2.1. PREDGOVOR

Svi su proračuni provedeni sukladno važećim normama, propisima i pravilima struke. Ovisno o realnoj potrebi, korišteni su pojednostavljeni inženjerski modeli ili složeniji računski modeli na bazi MKE.

Pri proračunu sila i dimenzioniranju vođeno je računa o utjecajima načina građenja i drugim specifičnostima, a sve u svrhu postizanja dostatne sigurnosti građevine.

Za proračun rasponske konstrukcije na utjecaje prometnog opterećenja, korišten je prostorni štapni model konstrukcije.

Pri dimenzioniranju pojedinih elemenata konstrukcije, dio sila je određen u skladu s teorijom preraspodjele (adaptacije), a sva su dimenzioniranja provedena prema graničnim stanjima.

Za sve armirane elemente korištena je rebrasta armatura B 450C.

## 2.2. PRORAČUN UZDUŽNIH RASPONSKIH NOSAČA PRIJE SPREZANJA S KOLNIČKOM PLOČOM

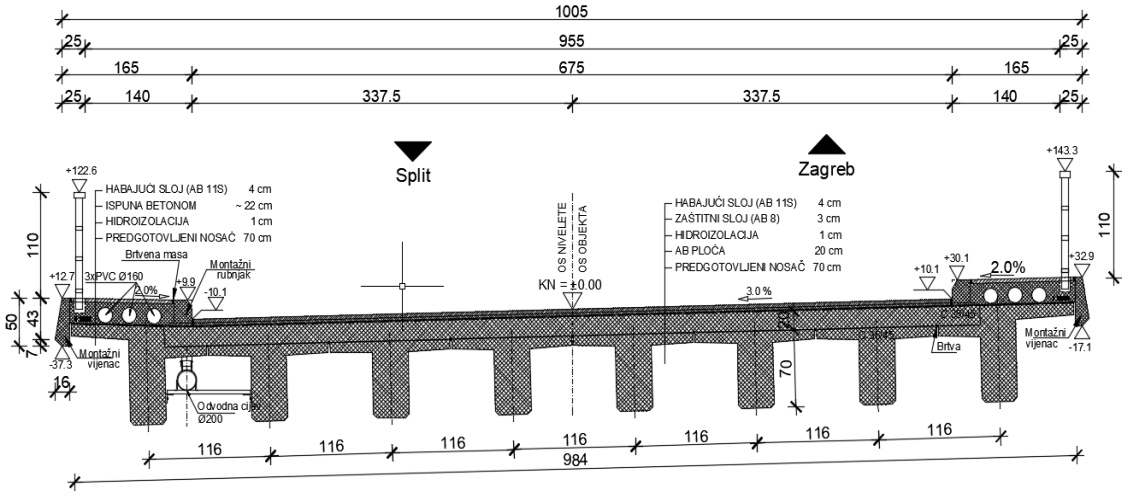


*Slika 1. Poprečna dispozicija mosta*

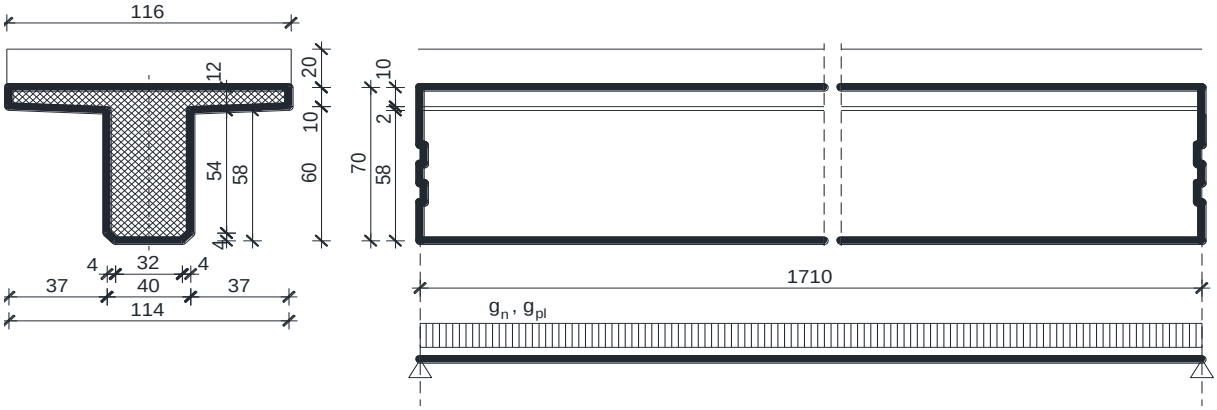


*Slika 2. Uzdužna i poprečna dispozicija jednog nosača*

$A_n = 0,3598 m^2$

$\gamma_n = 25,5\ kN/m^3$

| Sile od vlastite težine nosača | Sile od težine kolničke ploče (jedan nosač) |
|---|---|
| $g_n = 0.3598 \cdot 25.5 = 9,17\ kN/m'$<br>$R_{g1}^A = R_{g1}^B = \frac{g_n \cdot l}{2} = \frac{9,17 \cdot 17.10}{2} = 78.40\ kN$<br>$M_{g1}^{l/2} = \frac{g_n \cdot l^2}{8} = \frac{9.17 \cdot 17.10^2}{8} = 335.17\ kNm$<br>$V_{g1} = R_{g1}^A = 78.40\ kN$ | $g_{pl} = 0.20 \cdot 1.16 \cdot 25.5 = 5.916\ kN/m'$<br>$R_{g2}^A = R_{g2}^B = \frac{g_{pl} \cdot l}{2} = \frac{5.916 \cdot 17.10}{2} = 50.58\ kN$<br>$M_{g2}^{l/2} = \frac{g_{pl} \cdot l^2}{8} = \frac{5.916 \cdot 17.10^2}{8} = 216.24\ kN$<br>$V_{g2} = R_{g2}^A = 50.58\ kN$ |

**Dimenzioniranje za fazu prije sprezanja nosača i ploče**

***<u>Dimenzioniranje na moment savijanja</u>***

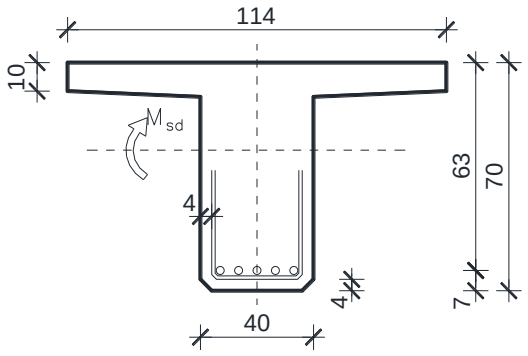


$C\,35/45 \Rightarrow f_{ck} = 35.0\ MPa \quad \Rightarrow$

$$f_{cd} = \frac{f_{ck}}{\gamma_c} = \frac{35.0}{1.5} = 23.3\ MPa$$

$B\,450C \Rightarrow f_{yk} = 450.0\ MPa \quad \Rightarrow$

$$f_{yd} = \frac{f_{yk}}{\gamma_s} = \frac{450.0}{1.15} = 391.3\ MPa$$

d = 63 cm

b = 114 cm

$M_{g1} = 335.17\ kNm$ ; $M_{g2} = 216.24\ kNm$

$M_{Ed} = \gamma_g \cdot \left(M_{g1} + M_{g2}\right) = 1.35 \cdot \left(335.17 + 216.24\right) = 744.4\ kNm$

$$\mu_{Ed} = \frac{M_{Ed}}{b\,d^2\ f_{cd}} = \frac{744.4 \cdot 100}{114 \cdot 63^2 \cdot 2.33} = 0.071$$

$za\ \varepsilon_{s1} = 10‰;$

$oci\tan o: \varepsilon_{c2} = 1.7‰;\ \xi = 0.145;\ \zeta = 0.947$

$x = \xi \cdot d = 0.145 \cdot 63 = 9.14\,cm \approx h_{pl} = 9.0\ cm$

$$A_{s1,1} = \frac{M_{Ed}}{\zeta\ d\ f_{yd}} = \frac{744.4 \cdot 100}{0.947 \cdot 63 \cdot 39.2} = 31.82\ cm^2$$

# Tablice za dimenzioniranje na moment savijanja:

Lom preko armature $\varepsilon_{s1}$=20.0 ‰

| $\varepsilon_{c2}$ [‰] | $\varepsilon_{s1}$ [‰] | $\xi$=x/d | $\zeta$=z/d | $\omega_1$ | $k_d$ | $\mu_{sds}$ |
|---|---|---|---|---|---|---|
| 0.1 | 20.0 | 0.005 | 0.998 | 0.000 | 69.409 | 0.000 |
| 0.2 | 20.0 | 0.010 | 0.997 | 0.001 | 35.119 | 0.001 |
| 0.3 | 20.0 | 0.015 | 0.995 | 0.002 | 23.695 | 0.002 |
| 0.4 | 20.0 | 0.020 | 0.993 | 0.003 | 17.988 | 0.003 |
| 0.5 | 20.0 | 0.024 | 0.992 | 0.005 | 14.569 | 0.005 |
| 0.6 | 20.0 | 0.029 | 0.990 | 0.007 | 12.293 | 0.007 |
| 0.7 | 20.0 | 0.034 | 0.988 | 0.009 | 10.670 | 0.009 |
| 0.8 | 20.0 | 0.038 | 0.987 | 0.011 | 9.457 | 0.011 |
| 0.9 | 20.0 | 0.043 | 0.985 | 0.014 | 8.515 | 0.014 |
| 1.0 | 20.0 | 0.048 | 0.983 | 0.017 | 7.765 | 0.017 |
| 1.1 | 20.0 | 0.052 | 0.982 | 0.020 | 7.154 | 0.020 |
| 1.2 | 20.0 | 0.057 | 0.980 | 0.023 | 6.647 | 0.023 |
| 1.3 | 20.0 | 0.061 | 0.978 | 0.026 | 6.221 | 0.026 |
| 1.4 | 20.0 | 0.065 | 0.977 | 0.030 | 5.858 | 0.029 |
| 1.5 | 20.0 | 0.070 | 0.975 | 0.033 | 5.546 | 0.033 |
| 1.6 | 20.0 | 0.074 | 0.973 | 0.037 | 5.275 | 0.036 |
| 1.7 | 20.0 | 0.078 | 0.971 | 0.041 | 5.038 | 0.039 |
| 1.8 | 20.0 | 0.083 | 0.970 | 0.044 | 4.830 | 0.043 |
| 1.9 | 20.0 | 0.087 | 0.968 | 0.048 | 4.646 | 0.046 |
| 2.0 | 20.0 | 0.091 | 0.966 | 0.052 | 4.483 | 0.050 |
| 2.1 | 20.0 | 0.095 | 0.964 | 0.055 | 4.338 | 0.053 |
| 2.2 | 20.0 | 0.099 | 0.962 | 0.059 | 4.207 | 0.056 |
| 2.3 | 20.0 | 0.103 | 0.960 | 0.062 | 4.090 | 0.060 |
| 2.4 | 20.0 | 0.107 | 0.958 | 0.066 | 3.983 | 0.063 |
| 2.5 | 20.0 | 0.111 | 0.957 | 0.069 | 3.885 | 0.066 |
| 2.6 | 20.0 | 0.115 | 0.955 | 0.073 | 3.795 | 0.069 |
| 2.7 | 20.0 | 0.119 | 0.953 | 0.076 | 3.713 | 0.073 |
| 2.8 | 20.0 | 0.123 | 0.951 | 0.080 | 3.636 | 0.076 |
| 2.9 | 20.0 | 0.127 | 0.949 | 0.083 | 3.565 | 0.079 |
| 3.0 | 20.0 | 0.130 | 0.947 | 0.086 | 3.499 | 0.082 |
| 3.1 | 20.0 | 0.134 | 0.945 | 0.090 | 3.437 | 0.085 |
| 3.2 | 20.0 | 0.138 | 0.944 | 0.093 | 3.379 | 0.088 |
| 3.3 | 20.0 | 0.142 | 0.942 | 0.096 | 3.325 | 0.090 |
| 3.4 | 20.0 | 0.145 | 0.940 | 0.099 | 3.274 | 0.093 |
| 3.5 | 20.0 | 0.149 | 0.938 | 0.102 | 3.225 | 0.096 |

Lom preko armature $\varepsilon_{s1}$=10.0 ‰

| $\varepsilon_{c2}$ [‰] | $\varepsilon_{s1}$ [‰] | $\xi$=x/d | $\zeta$=z/d | $\omega_1$ | $k_d$ | $\mu_{sds}$ |
|---|---|---|---|---|---|---|
| 0.1 | 10.0 | 0.010 | 0.997 | 0.000 | 49.242 | 0.000 |
| 0.2 | 10.0 | 0.020 | 0.993 | 0.002 | 24.996 | 0.002 |
| 0.3 | 10.0 | 0.029 | 0.990 | 0.004 | 16.920 | 0.003 |
| 0.4 | 10.0 | 0.038 | 0.987 | 0.006 | 12.885 | 0.006 |
| 0.5 | 10.0 | 0.048 | 0.984 | 0.009 | 10.468 | 0.009 |
| 0.6 | 10.0 | 0.057 | 0.981 | 0.013 | 8.860 | 0.013 |
| 0.7 | 10.0 | 0.065 | 0.977 | 0.017 | 7.714 | 0.017 |
| 0.8 | 10.0 | 0.074 | 0.974 | 0.022 | 6.857 | 0.021 |
| 0.9 | 10.0 | 0.083 | 0.971 | 0.027 | 6.193 | 0.026 |
| 1.0 | 10.0 | 0.091 | 0.968 | 0.032 | 5.664 | 0.031 |
| 1.1 | 10.0 | 0.099 | 0.965 | 0.038 | 5.233 | 0.037 |
| 1.2 | 10.0 | 0.107 | 0.962 | 0.044 | 4.876 | 0.042 |
| 1.3 | 10.0 | 0.115 | 0.959 | 0.050 | 4.576 | 0.048 |
| 1.4 | 10.0 | 0.123 | 0.956 | 0.056 | 4.321 | 0.054 |
| 1.5 | 10.0 | 0.130 | 0.953 | 0.062 | 4.102 | 0.059 |
| 1.6 | 10.0 | 0.138 | 0.950 | 0.069 | 3.912 | 0.065 |
| 1.7 | 10.0 | 0.145 | 0.947 | 0.075 | 3.747 | 0.071 |
| 1.8 | 10.0 | 0.153 | 0.944 | 0.082 | 3.602 | 0.077 |
| 1.9 | 10.0 | 0.160 | 0.941 | 0.088 | 3.474 | 0.083 |
| 2.0 | 10.0 | 0.167 | 0.938 | 0.094 | 3.361 | 0.089 |
| 2.1 | 10.0 | 0.174 | 0.934 | 0.101 | 3.260 | 0.094 |
| 2.2 | 10.0 | 0.180 | 0.931 | 0.107 | 3.170 | 0.099 |
| 1.3 | 10.0 | 0.187 | 0.928 | 0.113 | 3.090 | 0.105 |
| 2.4 | 10.0 | 0.194 | 0.925 | 0.119 | 3.017 | 0.110 |
| 2.5 | 10.0 | 0.200 | 0.922 | 0.125 | 2.950 | 0.115 |
| 2.6 | 10.0 | 0.206 | 0.919 | 0.130 | 2.889 | 0.120 |
| 2.7 | 10.0 | 0.213 | 0.916 | 0.136 | 2.833 | 0.125 |
| 2.8 | 10.0 | 0.219 | 0.913 | 0.142 | 2.781 | 0.129 |
| 2.9 | 10.0 | 0.225 | 0.910 | 0.147 | 2.733 | 0.134 |
| 3.0 | 10.0 | 0.231 | 0.907 | 0.153 | 2.689 | 0.138 |
| 3.1 | 10.0 | 0.237 | 0.904 | 0.158 | 2.647 | 0.143 |
| 3.2 | 10.0 | 0.242 | 0.901 | 0.163 | 2.609 | 0.147 |
| 3.3 | 10.0 | 0.248 | 0.898 | 0.168 | 2.573 | 0.151 |
| 3.4 | 10.0 | 0.254 | 0.895 | 0.173 | 2.539 | 0.155 |
| 3.5 | 10.0 | 0.259 | 0.892 | 0.178 | 2.507 | 0.159 |

Lom preko armature $\varepsilon_{s1}$=5.0 ‰

| $\varepsilon_{c2}$ [‰] | $\varepsilon_{s1}$ [‰] | $\xi$=x/d | $\zeta$=z/d | $\omega_1$ | $k_d$ | $\mu_{sds}$ |
|---|---|---|---|---|---|---|
| 0.1 | 5.0 | 0.020 | 0.993 | 0.001 | 35.049 | 0.001 |
| 0.2 | 5.0 | 0.038 | 0.987 | 0.003 | 17.905 | 0.003 |
| 0.3 | 5.0 | 0.057 | 0.981 | 0.007 | 12.194 | 0.007 |
| 0.4 | 5.0 | 0.074 | 0.975 | 0.012 | 9.342 | 0.011 |
| 0.5 | 5.0 | 0.091 | 0.969 | 0.018 | 7.634 | 0.017 |
| 0.6 | 5.0 | 0.107 | 0.963 | 0.025 | 6.498 | 0.024 |
| 0.7 | 5.0 | 0.123 | 0.958 | 0.032 | 5.688 | 0.031 |
| 0.8 | 5.0 | 0.138 | 0.952 | 0.041 | 5.083 | 0.039 |
| 0.9 | 5.0 | 0.153 | 0.947 | 0.050 | 4.615 | 0.047 |
| 1.0 | 5.0 | 0.167 | 0.942 | 0.059 | 4.242 | 0.056 |
| 1.1 | 5.0 | 0.180 | 0.937 | 0.069 | 3.938 | 0.064 |
| 1.2 | 5.0 | 0.194 | 0.931 | 0.079 | 3.687 | 0.074 |
| 1.3 | 5.0 | 0.206 | 0.926 | 0.089 | 3.477 | 0.083 |
| 1.4 | 5.0 | 0.219 | 0.922 | 0.100 | 3.298 | 0.092 |
| 1.5 | 5.0 | 0.231 | 0.917 | 0.110 | 3.144 | 0.101 |
| 1.6 | 5.0 | 0.242 | 0.912 | 0.121 | 3.012 | 0.110 |
| 1.7 | 5.0 | 0.254 | 0.907 | 0.131 | 2.897 | 0.119 |
| 1.8 | 5.0 | 0.265 | 0.902 | 0.142 | 2.796 | 0.128 |
| 1.9 | 5.0 | 0.275 | 0.898 | 0.152 | 2.708 | 0.136 |
| 2.0 | 5.0 | 0.286 | 0.893 | 0.162 | 2.630 | 0.145 |
| 2.1 | 5.0 | 0.296 | 0.888 | 0.172 | 2.562 | 0.152 |
| 2.2 | 5.0 | 0.306 | 0.883 | 0.181 | 2.501 | 0.160 |
| 2.3 | 5.0 | 0.315 | 0.879 | 0.190 | 2.446 | 0.167 |
| 2.4 | 5.0 | 0.324 | 0.874 | 0.199 | 2.397 | 0.174 |
| 2.5 | 5.0 | 0.333 | 0.870 | 0.208 | 2.352 | 0.181 |
| 2.6 | 5.0 | 0.342 | 0.865 | 0.216 | 2.312 | 0.187 |
| 2.7 | 5.0 | 0.351 | 0.861 | 0.224 | 2.275 | 0.193 |
| 2.8 | 5.0 | 0.359 | 0.857 | 0.232 | 2.241 | 0.199 |
| 2.9 | 5.0 | 0.367 | 0.852 | 0.240 | 2.210 | 0.205 |
| 3.0 | 5.0 | 0.375 | 0.848 | 0.248 | 2.181 | 0.210 |
| 3.1 | 5.0 | 0.383 | 0.844 | 0.255 | 2.154 | 0.216 |
| 3.2 | 5.0 | 0.390 | 0.840 | 0.263 | 2.129 | 0.221 |
| 3.3 | 5.0 | 0.398 | 0.836 | 0.270 | 2.106 | 0.226 |
| 3.4 | 5.0 | 0.405 | 0.832 | 0.277 | 2.084 | 0.230 |
| 3.5 | 5.0 | 0.412 | 0.829 | 0.283 | 2.064 | 0.235 |

Lom preko betona $\varepsilon_{c2}$=3.5 ‰

| $\varepsilon_{c2}$ [‰] | $\varepsilon_{s1}$ [‰] | $\xi$=x/d | $\zeta$=z/d | $\omega_1$ | $k_d$ | $\mu_{sds}$ |
|---|---|---|---|---|---|---|
| 3.5 | 20.0 | 0.149 | 0.938 | 0.102 | 3.225 | 0.096 |
| 3.5 | 19.5 | 0.152 | 0.937 | 0.105 | 3.193 | 0.098 |
| 3.5 | 19.0 | 0.156 | 0.935 | 0.107 | 3.161 | 0.100 |
| 3.5 | 18.5 | 0.159 | 0.934 | 0.109 | 3.128 | 0.102 |
| 3.5 | 18.0 | 0.163 | 0.932 | 0.112 | 3.094 | 0.104 |
| 3.5 | 17.5 | 0.167 | 0.931 | 0.115 | 3.061 | 0.107 |
| 3.5 | 17.0 | 0.171 | 0.929 | 0.117 | 3.027 | 0.109 |
| 3.5 | 16.5 | 0.175 | 0.927 | 0.120 | 2.993 | 0.112 |
| 3.5 | 16.0 | 0.179 | 0.925 | 0.124 | 2.958 | 0.114 |
| 3.5 | 15.5 | 0.184 | 0.923 | 0.127 | 2.923 | 0.117 |
| 3.5 | 15.0 | 0.189 | 0.921 | 0.130 | 2.888 | 0.120 |
| 3.5 | 14.5 | 0.194 | 0.919 | 0.134 | 2.852 | 0.123 |
| 3.5 | 14.0 | 0.200 | 0.917 | 0.138 | 2.815 | 0.126 |
| 3.5 | 13.5 | 0.206 | 0.914 | 0.142 | 2.778 | 0.130 |
| 3.5 | 13.0 | 0.212 | 0.912 | 0.146 | 2.741 | 0.133 |
| 3.5 | 12.5 | 0.219 | 0.909 | 0.151 | 2.703 | 0.137 |
| 3.5 | 12.0 | 0.226 | 0.906 | 0.155 | 2.665 | 0.141 |
| 3.5 | 11.5 | 0.233 | 0.903 | 0.161 | 2.626 | 0.145 |
| 3.5 | 11.0 | 0.241 | 0.900 | 0.166 | 2.587 | 0.149 |
| 3.5 | 10.5 | 0.250 | 0.896 | 0.172 | 2.547 | 0.154 |
| 3.5 | 10.0 | 0.259 | 0.892 | 0.178 | 2.507 | 0.159 |
| 3.5 | 9.5 | 0.269 | 0.888 | 0.185 | 2.465 | 0.165 |
| 3.5 | 9.0 | 0.280 | 0.884 | 0.193 | 2.424 | 0.170 |
| 3.5 | 8.5 | 0.292 | 0.879 | 0.201 | 2.381 | 0.176 |
| 3.5 | 8.0 | 0.304 | 0.873 | 0.209 | 2.338 | 0.183 |
| 3.5 | 7.5 | 0.318 | 0.868 | 0.219 | 2.294 | 0.190 |
| 3.5 | 7.0 | 0.333 | 0.861 | 0.229 | 2.250 | 0.198 |
| 3.5 | 6.5 | 0.350 | 0.854 | 0.241 | 2.204 | 0.206 |
| 3.5 | 6.0 | 0.368 | 0.847 | 0.254 | 2.158 | 0.215 |
| 3.5 | 5.5 | 0.389 | 0.838 | 0.268 | 2.111 | 0.224 |
| 3.5 | 5.0 | 0.412 | 0.829 | 0.283 | 2.064 | 0.235 |
| 3.5 | 4.5 | 0.438 | 0.818 | 0.301 | 2.015 | 0.246 |
| 3.5 | 4.0 | 0.467 | 0.806 | 0.321 | 1.966 | 0.259 |
| 3.5 | 3.5 | 0.500 | 0.792 | 0.344 | 1.916 | 0.272 |
| 3.5 | 3.0 | 0.538 | 0.776 | 0.371 | 1.865 | 0.288 |
| 3.5 | 2.5 | 0.583 | 0.757 | 0.401 | 1.814 | 0.304 |
| 3.5 | 2.0 | 0.636 | 0.735 | 0.438 | 1.762 | 0.322 |
| 3.5 | 1.5 | 0.700 | 0.709 | 0.482 | 1.711 | 0.341 |
| 3.5 | 1.0 | 0.778 | 0.676 | 0.535 | 1.662 | 0.362 |
| 3.5 | 0.5 | 0.875 | 0.636 | 0.602 | 1.616 | 0.383 |

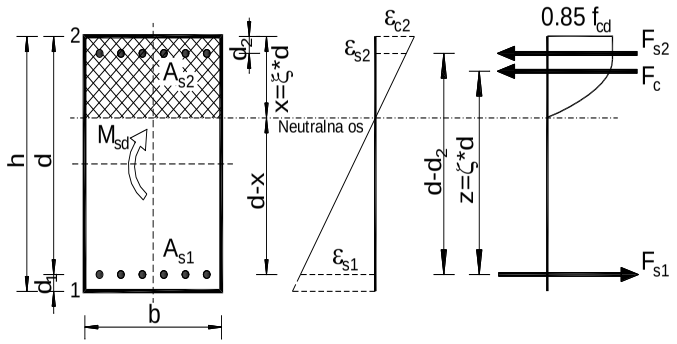


$$\mu_{sd} = \frac{M_{sd}}{b \cdot d^2 \cdot f_{cd}} = \mu_{Rd} = 0.85 \cdot \alpha_v \cdot \xi \cdot \zeta$$

$$\xi = \frac{\varepsilon_{c2}}{\varepsilon_{s1} + \varepsilon_{c2}} \quad ; \quad x = \xi \cdot d$$

$$z = \zeta \cdot d$$

$$A_{s1} = \frac{M_{sd}}{\zeta \cdot d \cdot \sigma_{s1}}$$

$$A_{s1} = \omega_1 \frac{f_{cd}}{\sigma_{s1}} \cdot d \cdot b$$

***Dimenzioniranje na poprečnu silu***

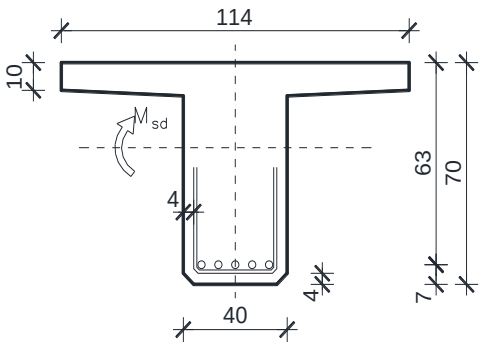


$$V_{g1} = 78.4\ kN \qquad V_{g2} = 50.58\ kN$$

$$V_{Ed} = \gamma_g \cdot \left(V_{g1} + V_{g2}\right) = 1.35 \cdot \left(78.4 + 50.58\right)$$

$$V_{Ed} = 174.12 kN$$

**Dio poprečne sile koju preuzima beton i uzdužna armatura:**

$$V_{Rd,c} = \left[ C_{Rdc} \cdot k \cdot \left(100 \cdot \rho_l \cdot f_{ck}\right)^{1/3} + k_1 \cdot \sigma_{cp} \right] \cdot b_w \cdot d$$

$$k = 1.0 + \sqrt{\frac{200}{d}} = 1.0 + \sqrt{\frac{200}{630}} = 1.56 \le 2.0 \quad \Rightarrow \quad k = 1.56$$

$$k_1 = 0.15$$

$$\sigma_{cp} = N_{Ed} / A_c = 0.0$$

$$C_{Rdc} = 0.18/\gamma_c = 0.18/1.5 = 0.12$$

$$\sum A_s \approx 31.82\ cm^2$$

$$\rho_l = \frac{\sum A_s}{A_c} = \frac{31.82}{40 \cdot 70} = 0.0114$$

$$V_{Rd,c} = \left[ 0.12 \cdot 1.56 \cdot \left(100 \cdot 0.0114 \cdot 35.0\right)^{1/3} + 0.15 \cdot 0.0 \right] \cdot 400 \cdot 630$$

$$V_{Rd,c} = 161199.62\ N = 161.19\ kN$$

$V_{Rd,c}$ mora biti veća od:

$$V_{Rd,c} \ge \left[ \nu_{\min} + k_1 \cdot \sigma_{cp} \right] \cdot b_w \cdot d$$

$$k_1 = 0.15$$

$$\nu_{\min} = 0.035 \cdot k^{3/2} \cdot f_{ck}^{1/2} = 0.035 \cdot 1.56^{3/2} \cdot 35.0^{1/2} = 0.403$$

$$\sigma_{cp} = N_{sd} / A_c = 0.0$$

$$V_{Rd,c} \ge 0.403 \cdot 400 \cdot 630$$

$$V_{Rd,c} \ge 101556 N = 101.6\ kN$$

$$V_{Ed,\max} = V_{Ed} = 174.12\ kN$$
$$V_{Rd,\max} = 0.5 \cdot \nu \cdot b_w \cdot d \cdot f_{cd}$$
$$\nu = 0.6\left[1.0 - \frac{f_{ck}}{250}\right] = 0.6\left[1.0 - \frac{35}{250}\right] = 0.516$$
$$V_{Rd,\max} = 0.5 \cdot 0.516 \cdot 400 \cdot 630 \cdot 23.3 = 1514872.8\ N = 1514.87\ kN > V_{Ed,\max} = V_{Ed}$$

**Maksimalna poprečna sila:**

$$V_{Ed} = 174.12 kN$$
$$V_{Ed} / V_{Rd,\max} = 174.12/1514.87 \approx 0.11 \quad \Rightarrow \quad V_{Ed} = 0.11 V_{Rd,\max}$$
$$s_{w,\max} = \min\{0.75 \cdot d; 30.0\,cm\} = \min\{0.75 \cdot 63 = 47.3; 30.0\} \quad \Rightarrow \quad s_{w,\max} = 30.0\,cm$$
$$\rho_{\min} = 0.0011 \quad (C35/45)$$

$$A_{sw,\min} = \frac{\rho_{\min} \cdot s_w \cdot b_w}{m} = \frac{0.0011 \cdot 30 \cdot 40}{2} = 0.66\ cm^2$$

Odabrane spone ∅**10** ($A_{sw}$=0.79 $cm^2$):

$$f_{yw,d} = \frac{f_{yk}}{\gamma_s}; \quad B450C \Rightarrow f_{yw,d} = \frac{450.0}{1.15} = 391.3\ MPa = 39.13\ kN/cm^2$$
$$V_{Rd} = V_{Rd,s} = \frac{A_{sw}}{s_w} \cdot z \cdot f_{ywd} \cdot m \cdot ctg\theta = \frac{0.79}{30} \cdot (0.9 \cdot 63) \cdot 39.13 \cdot 2 = 116.85 kN$$
$$V_{Ed} \geq V_{Rd} \Rightarrow 174.12 \geq 116.85$$

Na mjestu maksimalne poprečne sile:

$$s_w \leq \frac{m \cdot A_{sw} \cdot f_{yw,d} \cdot z}{V_{Ed}} = \frac{2 \cdot 0.79 \cdot 39.13 \cdot (0.9 \cdot 63)}{174.12} = 20.13\,cm$$

Postaviti spone **∅10/15** ($A_{sw}$=0.79 $cm^2$)

*Tablice za dimenzioniranje na poprečnu silu:*

| Karakteristika betona | | C12/15 | C16/20 | C20/25 | C25/30 | C30/37 | C35/45 | C40/50 | C45/55 | C50/60 |
|---|---|---|---|---|---|---|---|---|---|---|
| $f_{ck}$ (MPa) | Čvrstoća na valjku | 12 | 16 | 20 | 25 | 30 | 35 | 40 | 45 | 50 |
| $f_{c,cub}$ (MPa) | Čvrstoća na kocki | 15 (MB 15) | 20 (MB 20) | 25 (MB 25) | 30 (MB 30) | 37 (MB 40) | 45 (MB 45) | 50 (MB 50) | 55 (MB 55) | 60 (MB 60) |
| $\tau_{Rd}$ (MPa) | Posmična čvrstoća | 0.18 | 0.22 | 0.26 | 0.30 | 0.34 | 0.37 | 0.41 | 0.44 | 0.48 |

| Klasa betona | C12/15 | C16/20 | C20/25 | C25/30 | C30/37 | C35/45 | C40/50 | C45/55 | C50/60 |
|---|---|---|---|---|---|---|---|---|---|
| $\rho_{min}$ | 0.0007 | | | 0.0011 | | | 0.0013 | | |

| Broj | Računska poprečna sila $V_{sd}$ | Maksimalni razmak spona u smjeru glavne vlačne armature $s_{w,max}$ |
|---|---|---|
| 1 | $V_{sd} \leq 0.2\ V_{Rd2}$ | 0.8 d; 30 cm |
| 2 | $0.2\ V_{Rd2} < V_{sd} \leq 0.67\ V_{Rd2}$ | 0.6 d; 30 cm |
| 3 | $V_{sd} > 0.67\ V_{Rd2}$ | 0.3 d; 20 cm |

| Broj | Računska poprečna sila $V_{sd}$ | Maksimalni razmak vertikalnih krakova spona u poprečnom smjeru |
|---|---|---|
| 1 | $V_{sd} \leq 0.2\ V_{Rd2}$ | 1.0 d; 80 cm |
| 2 | $0.2\ V_{Rd2} < V_{sd} \leq 0.67\ V_{Rd2}$ | 0.6 d; 30 cm |
| 3 | $V_{sd} > 0.67\ V_{Rd2}$ | 0.3 d; 20 cm |

## 2.3. NUMERIČKI MODEL

Za proračun unutarnjih sila uslijed djelovanja opterećenja izrađen je proračunski model konstrukcije.

Proračun nosive konstrukcije građevine provodi se pomoću Scia Engineer softwera. Predmetna nosiva konstrukcija modelirana je štapnim elementima.

Gornji ustroj mosta modeliran je upinjanjem štapova u uzdužnom smjeru (koji predstavljaju uzdužni utjecaj montažnih grednih nosača spregnutih s AB pločom) sa štapovima u poprečnom smjeru (koji predstavljaju utjecaj AB ploče u poprečnom smjeru). Takvim načinom modeliranja postigli smo sustav nosača krutog roštilja.

Ekvivalentnost štapova s elementima mosta ostvarena je preko odgovarajućih duljina štapova te krutostima poprečnih presjeka.

Stup mosta modeliran je štapnim elementima čije dimenzije prate os stupa. Krutosti štapova odgovaraju krutostima poprečnih presjeka stupa. Na dno stupa modeliran je upeti ležaj koji predstavlja vezu stupa sa tlom, koja je ostvarena preko temelja stupa.

Modeliranje upornjaka nije potrebno jer je veza rasponske konstrukcije s upornjacima ostvarena preko ležajeva. Shodno tome modelirani su klizni ležajevi na pozicijama koje odgovaraju stvarnim pozicijama ležajeva na upornjacima.

U konačnici mase poprečnih štapova koje simuliraju utjecaj ploče u porečnom smjeru su isključene jer je masa ploče uvrštena u masu uzdužnih štapova.

Osnovni gabariti proračunskog modela, svojstva materijala i poprečnih presjeka prikazani su u nastavku.

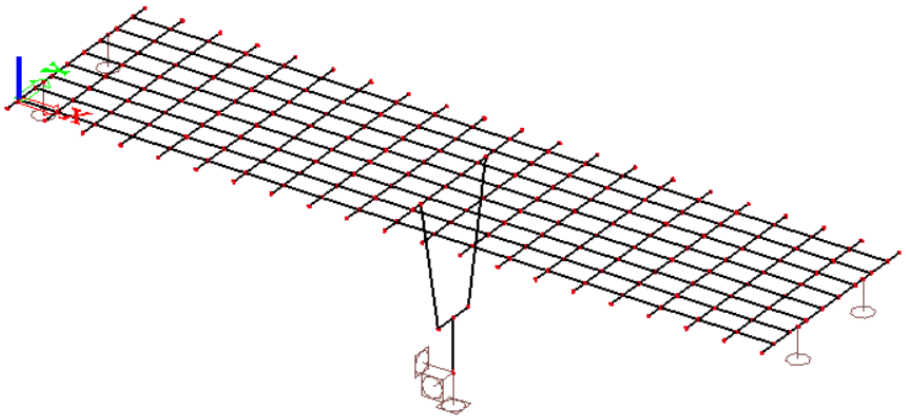

*Slika 3. Prikaz numeričkog modela*

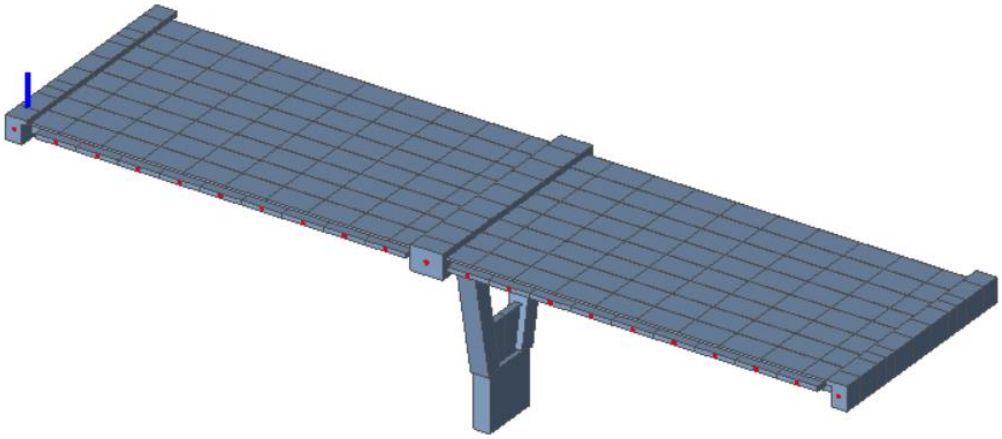

*Slika 4. Prikaz renderiranog numeričkog modela*

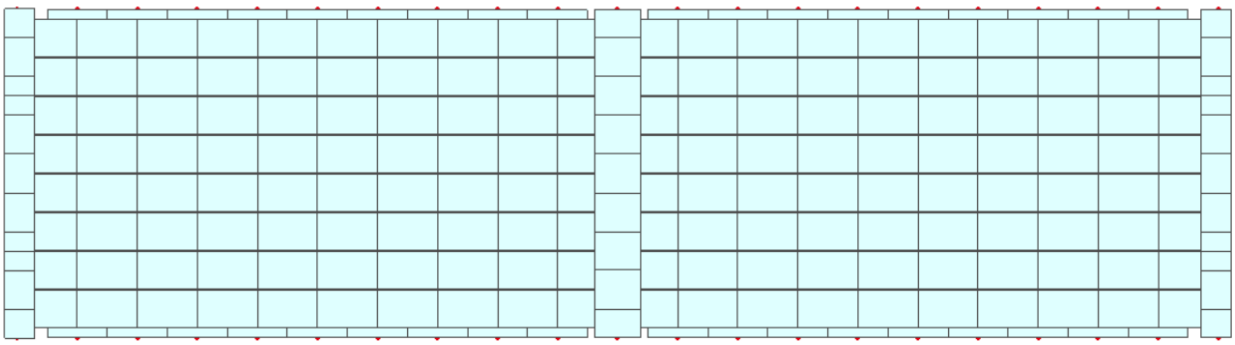

*Slika 5. Tlocrt*

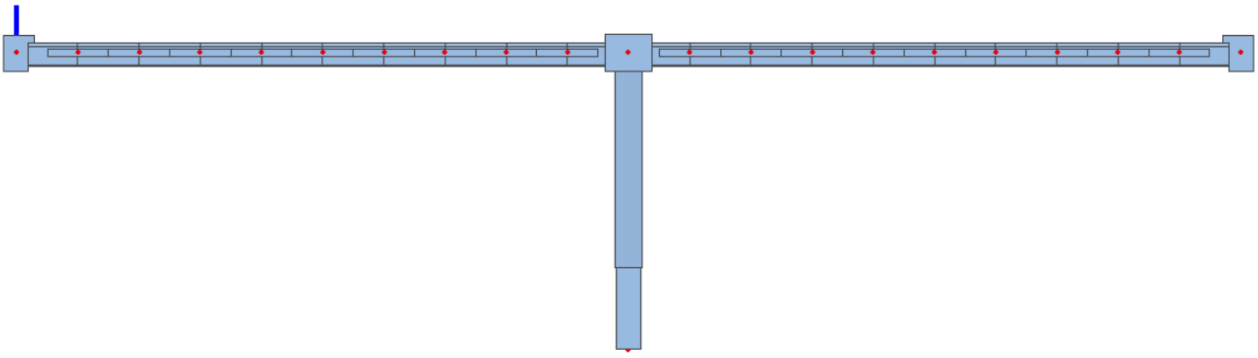

*Slika 6. Pogled na most*

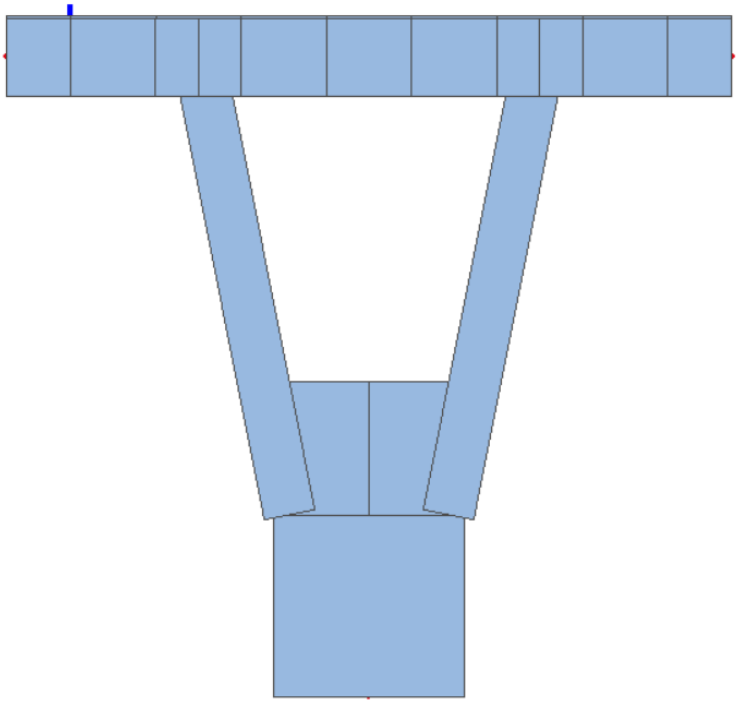

*Slika 7. Pogled na stup*

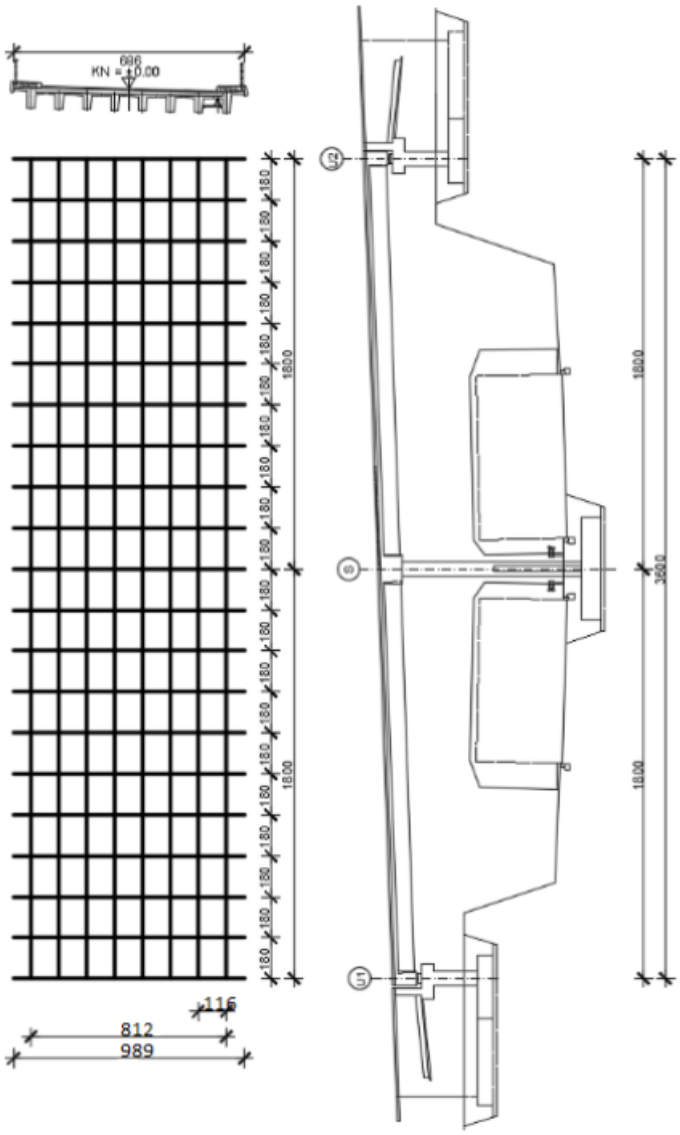


*Slika 8. Prikaz proračunskog modela*

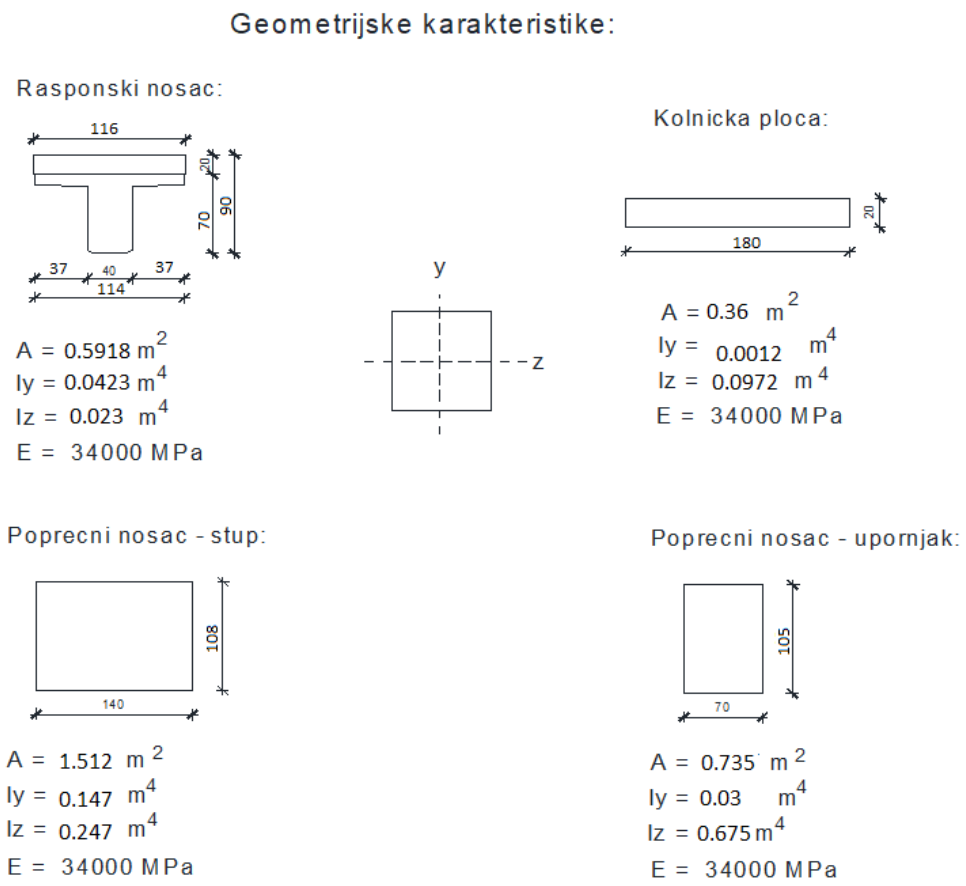


*Slika 9. Karakteristike poprečnih presjeka gornjeg ustroja mosta*

## 2.4. OPTEREĆENJE I REZULTATI PRORAČUNA

U obzir su uzeta sljedeća osnovna opterećenja:

- Vlastita težina
- Dodatno stalno opterećenje
- Pokretno – maksimalni moment u polju
- Pokretno – maksimalni moment pri stupu
- Pokretno – maksimalna poprečna sila pri stupu
- Pokretno – maksimalna poprečna sila pri upornjaku

## DODATNO STALNO OPTEREĆENJE

Sile od dodatnog stalnog opterećenja:

- Kolnički zastor 0,08·22 = 1,76kn/$m^2$
- Pješačka staza 0,3·25 = 7,5kN/$m^2$
- Ograda = 0,65kN/$m^2$
- Cijev za odvodnju = 0,5kN/m'
- Vijenac =1,5 kN/m'

Pretpostavlja se da se ukupno opterećenj raspodjeljuje na uzdužne nosače:

- Srednji nosači: 1,76·1,16 = 2,04 kN/m'
- Krajnji nosači (lijevo): 7,5· (1,16+0,86)/2+0,5 = 8,075 kN/m'
- Krajnji nosači (desno): 7,5· (1,16+0,86)/2+0,5 = 7,575kN/m'
- Rubovi: (1,5+0,65) ·1,8 = 3,87 kN/m'

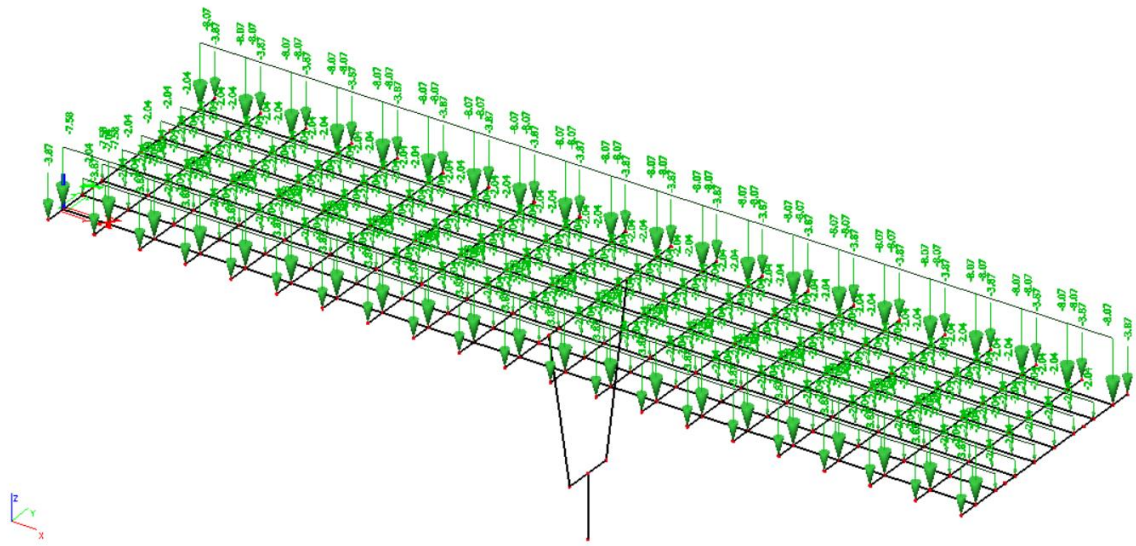

*Slika 10. Dodatno stalno opterećenje*

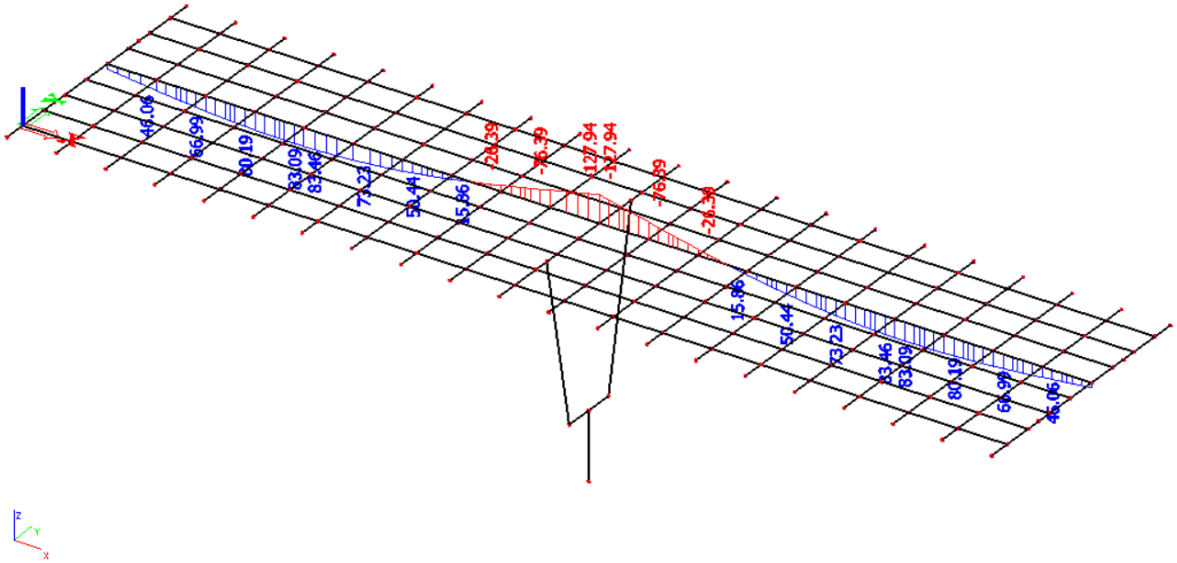


*Slika 11. Dodatno stalno opterećenje – momenti ($M_y$) u kNm*

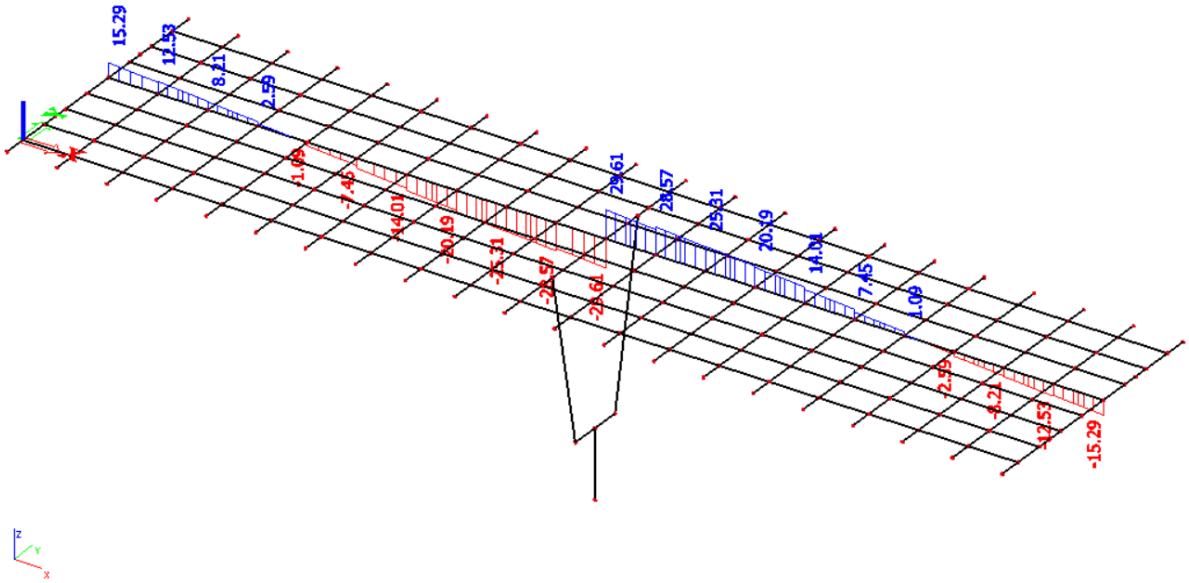


*Slika 12. Dodatno stalno opterećenje – poprečne sile ($V_z$) u kN*

## POKRETNO OPTEREĆENJE

Pokretna opterećenja na mostu zamjenjuju se tipskim opterećenjima na način propisan EC1. Za cestovne mostove tipska opterećenja predstavljaju tipska vozila čije dimenzije ovise o kategoriji ceste.

Postupak provedbe opterećenja pokretnim opterećenjem predmetnog mosta prikazan je na slici 13 gdje broj 1 predstavlja glavni trak širine 3 m postavljen uz rubnjak. Ostatak mosta opterećen je kao na slici.

Tipska vozila postavljaju se u odgovarajućim pozicijama za dobivanje maksimalnih reznih sila u polju, pri stupu i pri upornjak.
Proračuni su prikazani u nastavku.

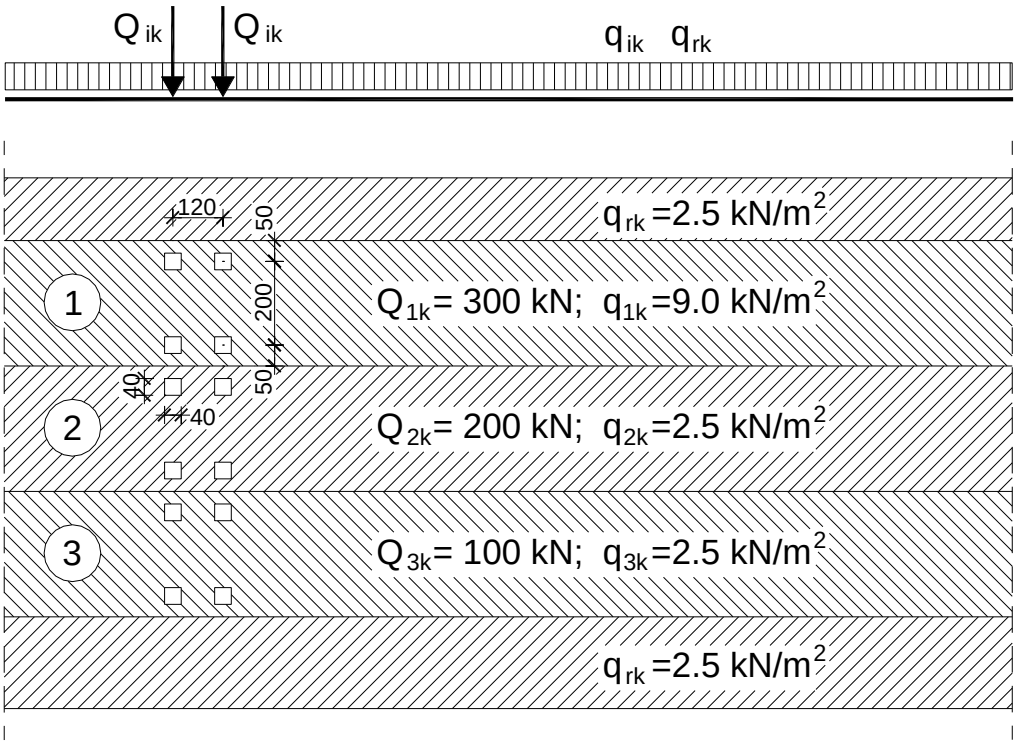


*Slika 13. Prikaz načina opterećivanja mosta pokretnim opterećenjem*

## POKRETNO OPTEREĆENJE

(za maksimalni moment u prvom polju)

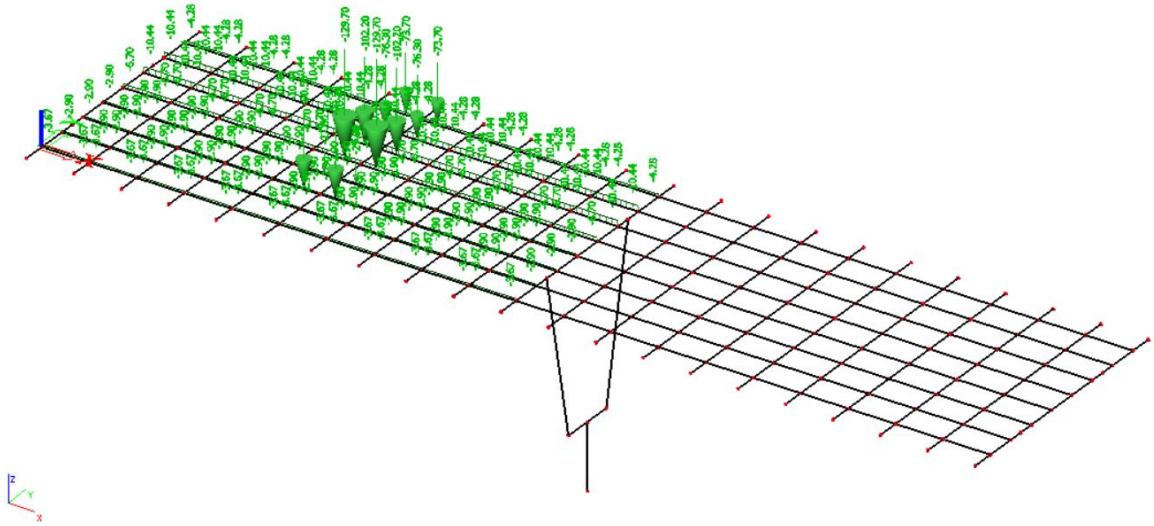

*Slika 14. Pokretno opterećenje za maksimalni moment u prvom polju*

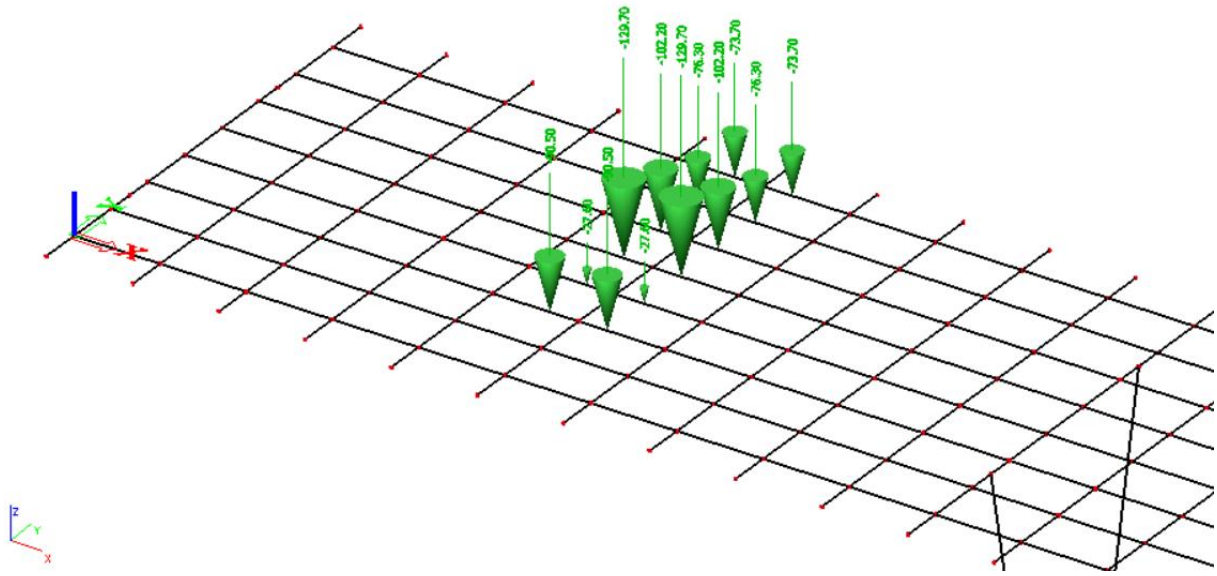


*Slika 15. Prikaz tipskog vozila za maksimalni moment u prvom polju*

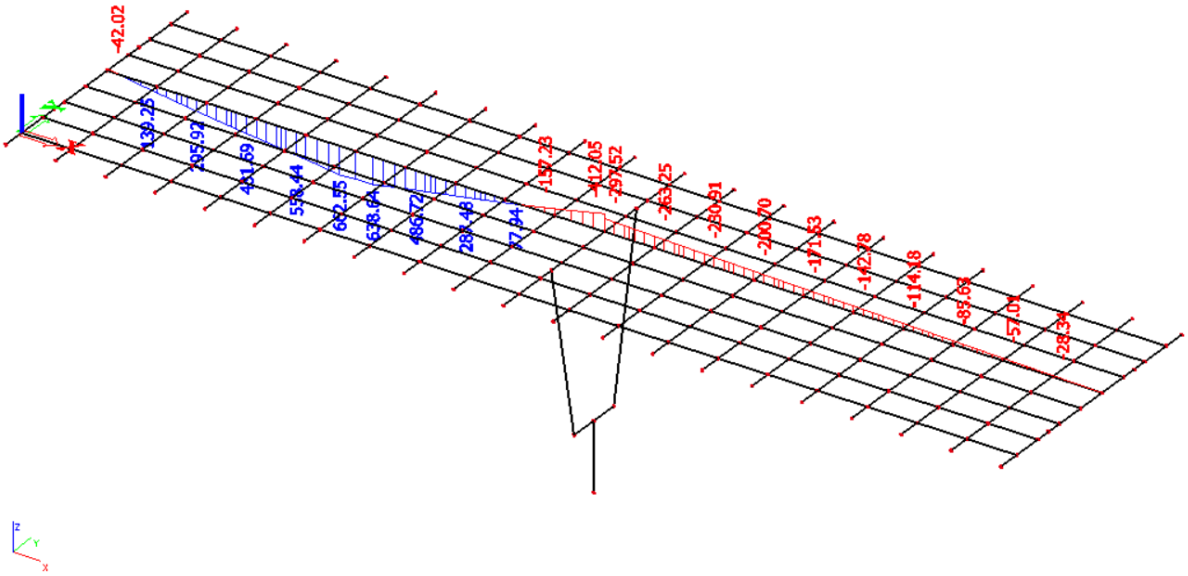


*Slika 16. Pokretno – maksimalni moment u prvom polju – momenti ($M_y$) u kNm*

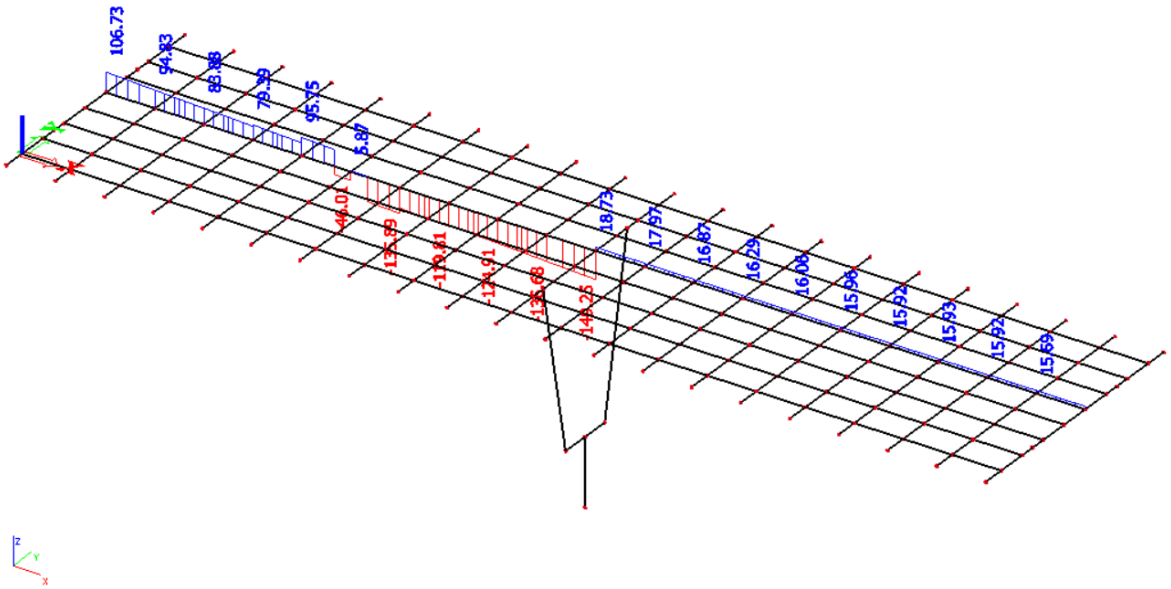


*Slika 17. Pokretno – maksimalni moment u prvom polju – poprečne sile ($V_z$) u kN*

## POKRETNO OPTEREĆENJE

(za maksimalni moment pri stupu)

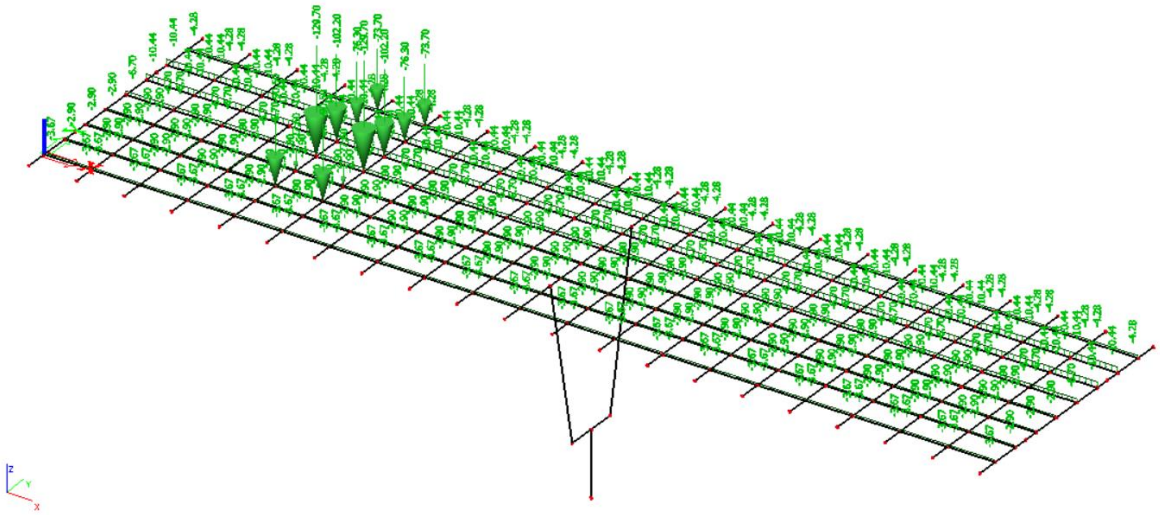

*Slika 18. Pokretno opterećenje za maksimalni moment pri stupu*

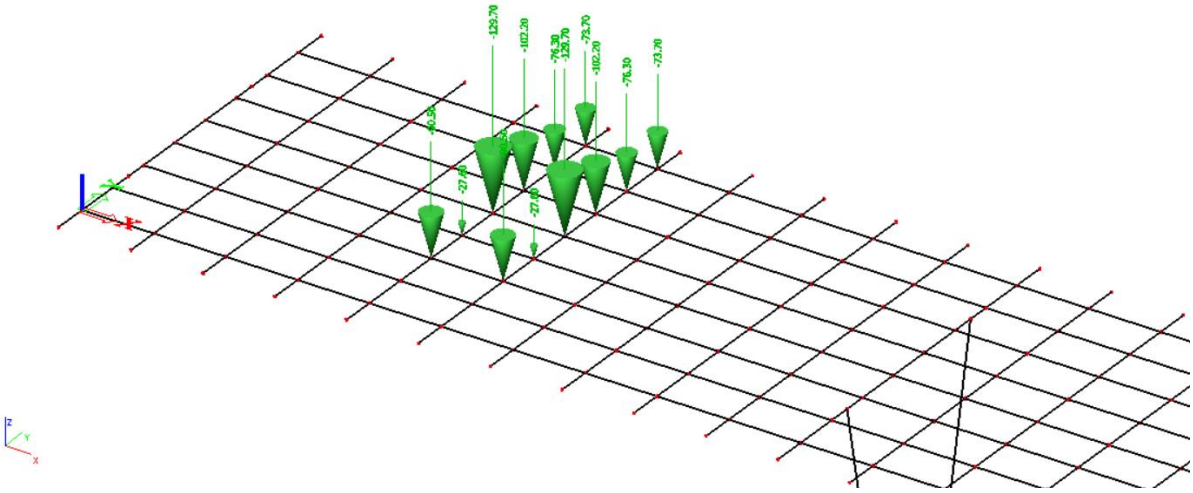

*Slika 19. Prikaz opterećenja tipskog vozila za maksimalni moment pri stupu*

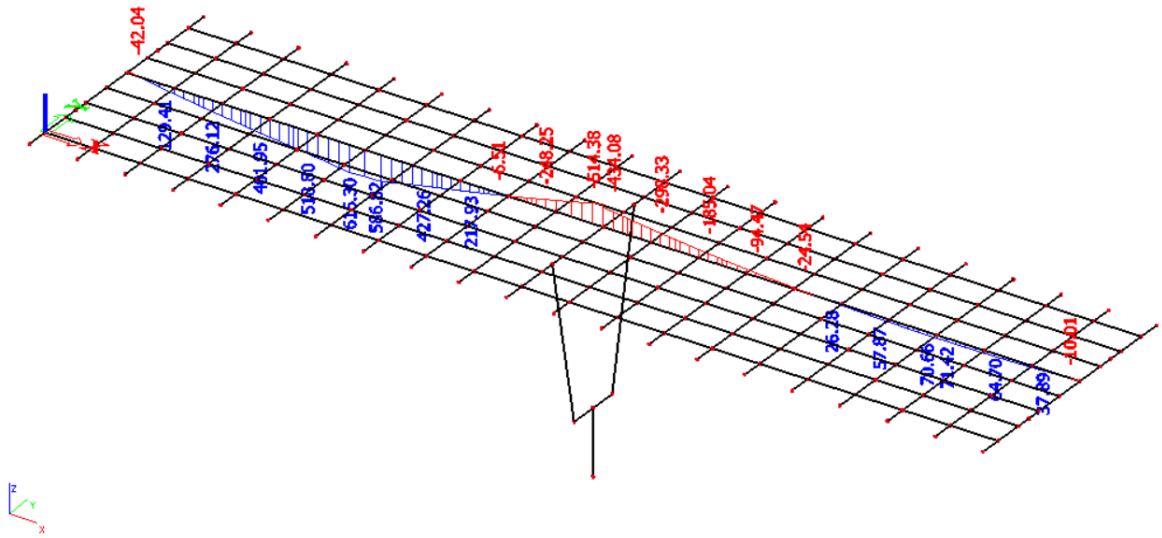


*Slika 20. Pokretno – maksimalni moment pri stupu – momenti ($M_y$) u kNm*

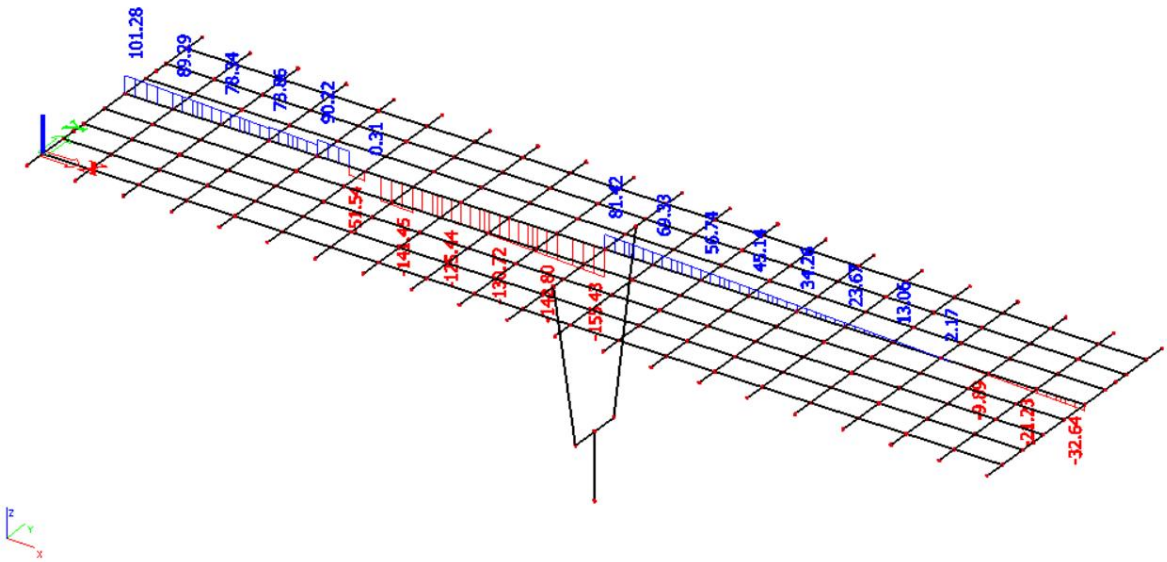


*Slika 21. Pokretno – maksimalni moment pri stupu – poprečne sile ($V_z$) u kN*

**POKRETNO OPTEREĆENJE**

(za maksimalnu poprečnu silu pri stupu)

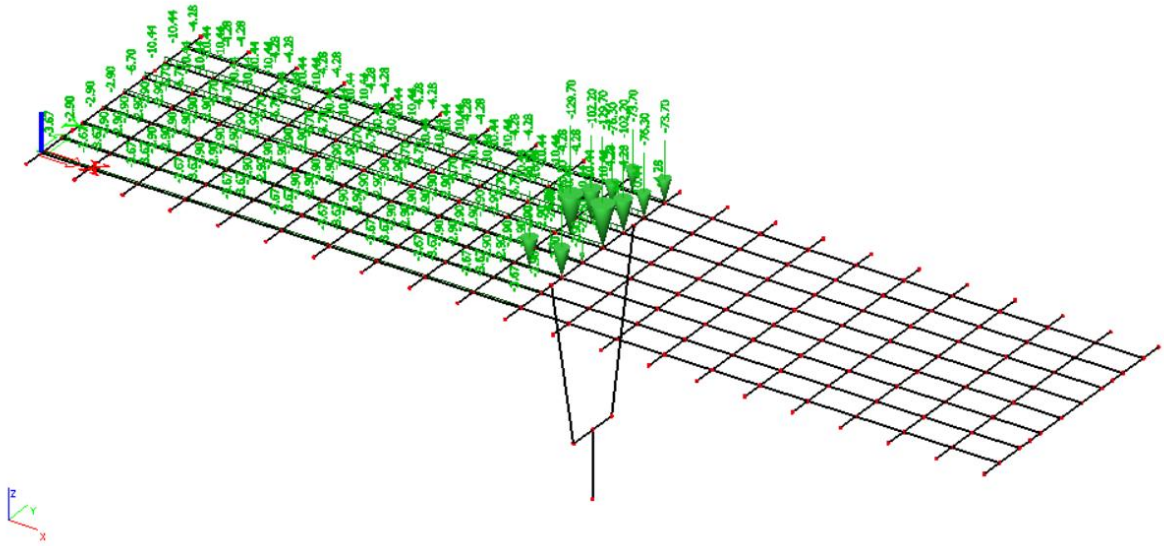

*Slika 22. Pokretno opterećenje za maksimalnu poprečnu silu pri stupu*

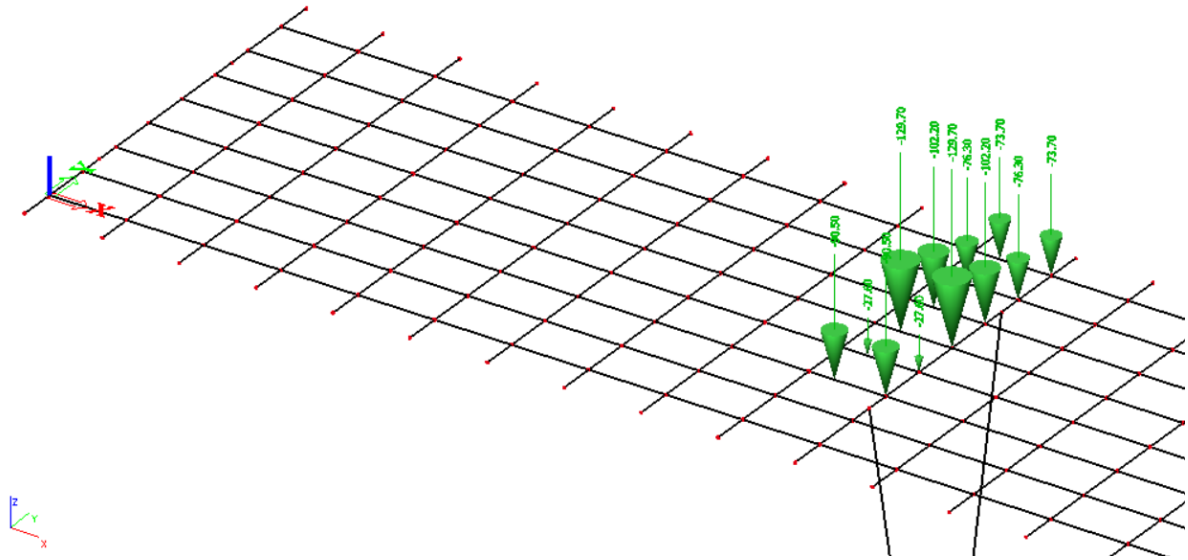

*Slika 23. Prikaz opterećenja tipskog vozila za maksimalnu poprečnu silu pri stupu*

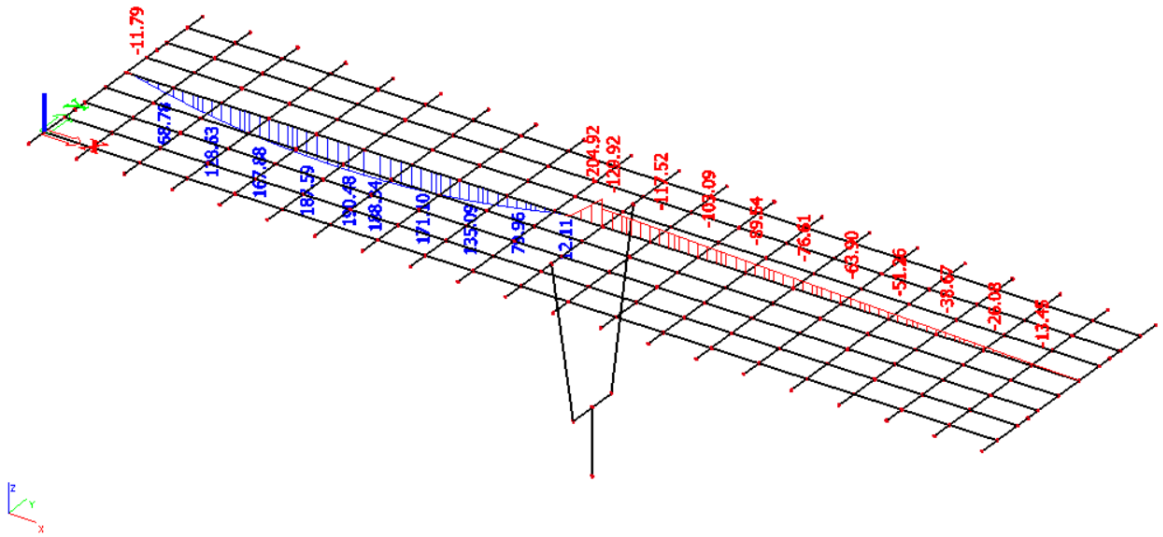


*Slika 24. Pokretno – maksimalna poprečna sila pri stupu – momenti ($M_y$) u kNm*

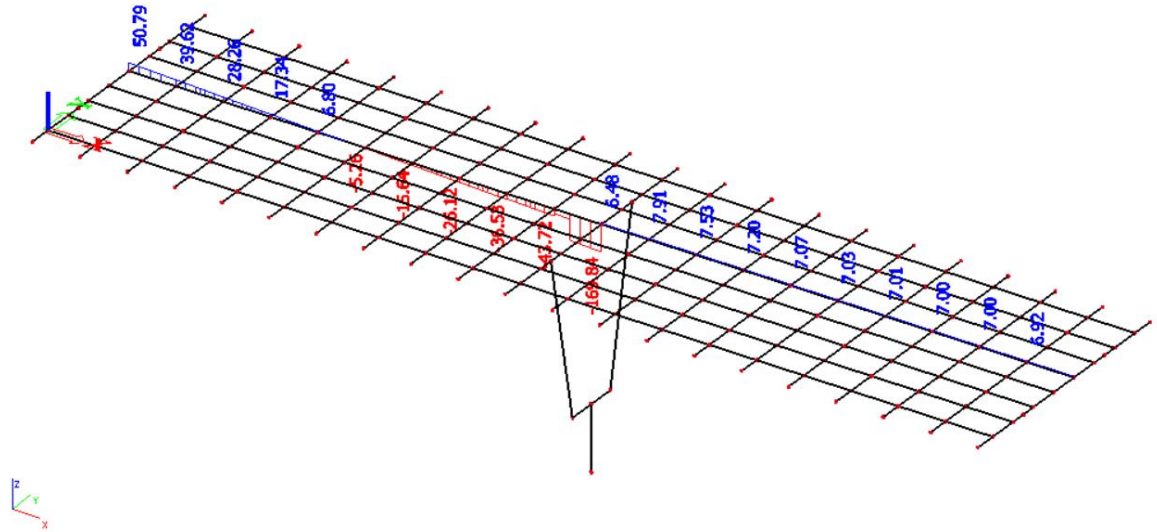


*Slika 25. Pokretno – maksimalna poprečna sila pri stupu – poprečne sile ($V_z$) u kN*

**POKRETNO OPTEREĆENJE**

(za maksimalnu poprečnu silu pri upornjaku)

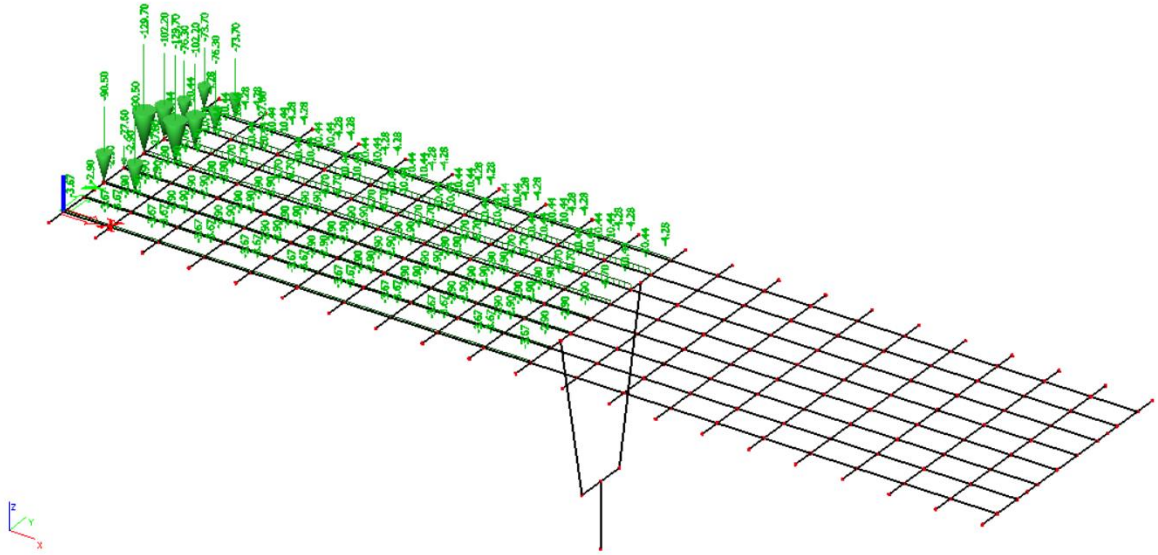

*Slika 26. Pokretno opterećenje za maksimalnu poprečnu silu pri upornjaku*

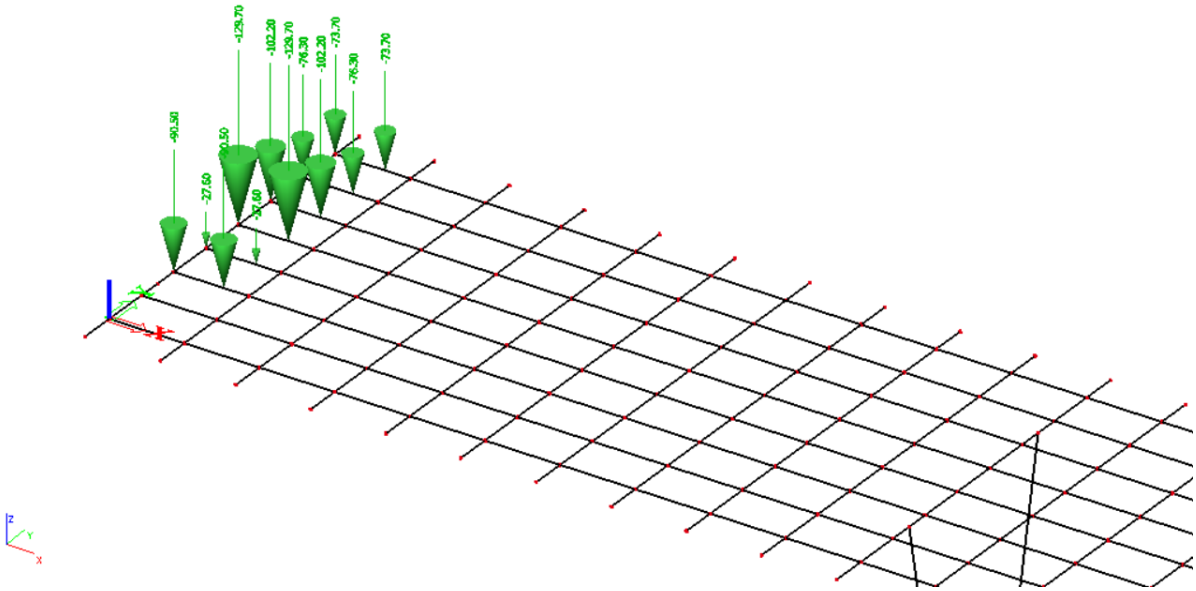


*Slika 27. Prikaz opterećenja tipskog vozila za maksimalnu poprečnu silu pri upornjaku*

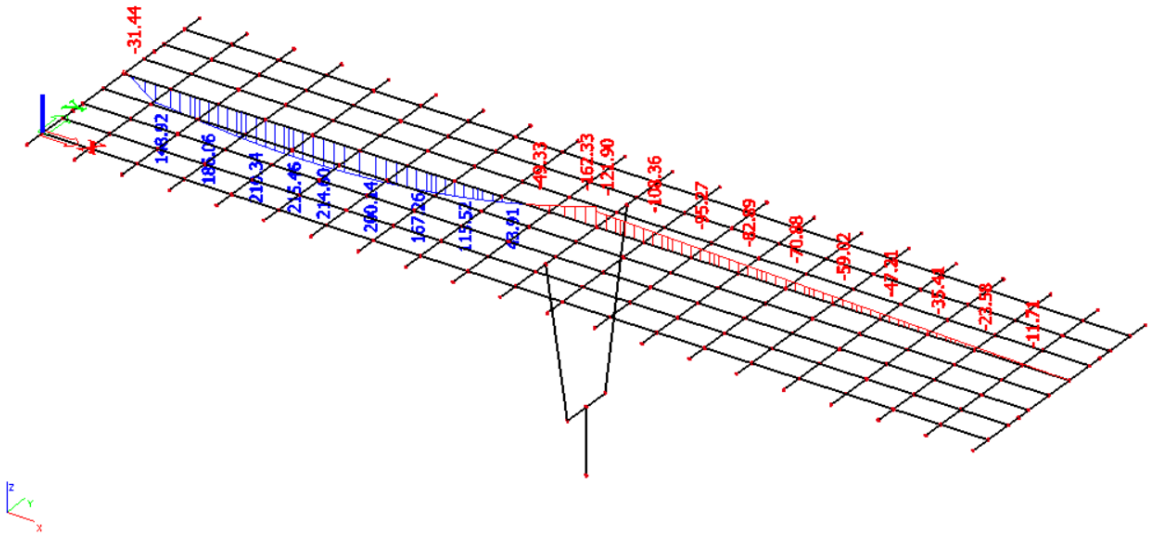


*Slika 28. Pokretno – maksimalna poprečna sila pri upornjaku – momenti ($M_y$) u kNm*

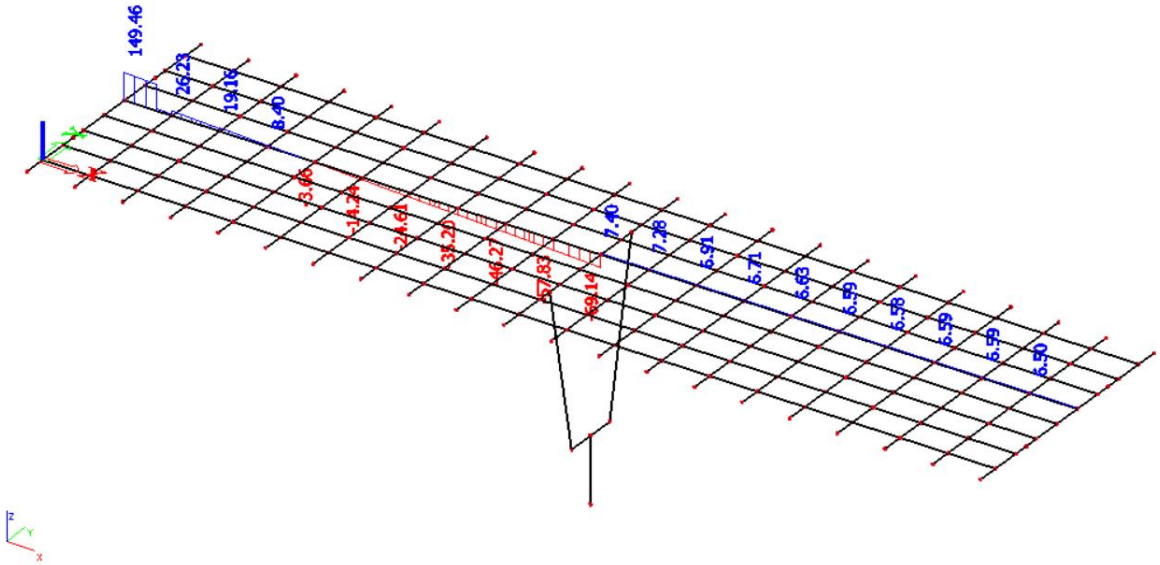


*Slika 29. Pokretno – maksimalna poprečna sila pri upornjaku – poprečne sile ($V_z$) u kN*

## 2.5. PRORAČUN KARAKTERISTIČNOG UZDUŽNOG NOSAČA NAKON SPREZANJA S PLOČOM

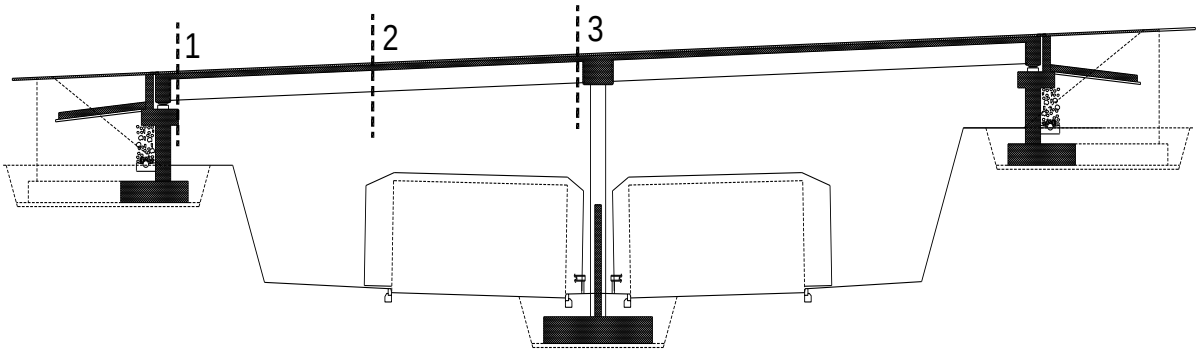


*Slika 30. Uzdužna dispozicija mosta*

| **Utjecaj** | | **1-1** | **2-2** | **3-3** |
|---|---|---|---|---|
| Vlastita težina nosača | $M_{g1}$ [kNm] | 0,0 | 335,17 | 0,0 |
| | $V_{g1}$ [kN] | 78,40 | 0,0 | 78,40 |
| Težina kolničke ploče | $M_{g2}$ [kNm] | 0,0 | 216,24 | 0,0 |
| | $V_{g2}$ [kN] | 50,58 | 0,0 | 50,58 |
| Dodatni stalni teret | $M_{\square g}$ [kNm] | 0,0 | 83,46 | 127,94 |
| | $V_{\square g}$ [kN] | 15,29 | 0,0 | 29,61 |
| Najnepovoljnije prometno opterećenje | $M_q$ [kNm] | 0,0 | 662,55 | 514,38 |
| | $V_q$ [kN] | 149,46 | 0,0 | 169,84 |

POTREBNA ARMATURA OD SAVIJANJA ZA FAZU NAKON SPREZANJA NOSAČA

## a) PRESJEK U POLJU

***Dimenzioniranje na moment savijanja***

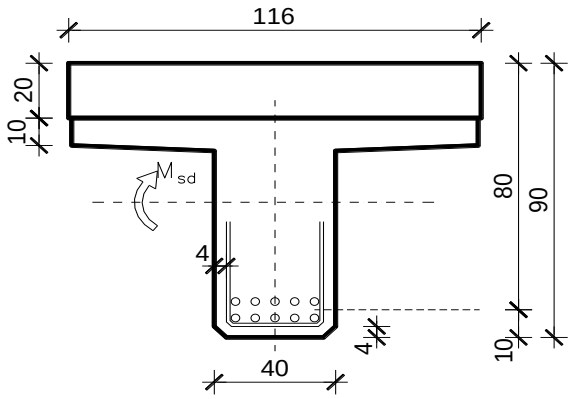


$$C\,35/45 \Rightarrow f_{ck} = 35,0\ MPa \quad \Rightarrow$$

$$f_{cd} = \frac{f_{ck}}{\gamma_c} = \frac{35,0}{1,5} = 23,3\ MPa$$

$$B\,450C \Rightarrow f_{yk} = 450,0\ MPa \quad \Rightarrow$$

$$f_{yd} = \frac{f_{yk}}{\gamma_s} = \frac{450,0}{1,15} = 392,3\ MPa$$

d = 80 cm

b = 116 cm

$M_{\Delta g} = 83{,}46 kNm \qquad M_q = 662{,}55 kNm$

$M_{Ed} = \gamma_g \cdot M_{\Delta g} + \gamma_q \cdot M_q = 1{,}35 \cdot 83{,}46 + 1{,}50 \cdot 662{,}55 = 1106{,}5\ kNm$

$$\mu_{Ed} = \frac{M_{Ed}}{bd^2 f_{cd}} = \frac{1106{,}5 \cdot 100}{116 \cdot 80^2 \cdot 2{,}33} = 0{,}064 \approx 0{,}065$$

Očitano: $\varepsilon_{s1} = 10$ ‰ $\quad \varepsilon_{c2} = 1{,}6$ ‰ $\quad \xi = 0{,}138 \quad \zeta = 0{,}950$

$x = \xi \cdot \mathrm{d} = 0{,}138 \cdot 80 = 11{,}04\ \mathrm{cm} \approx h_{pl} = 30\ cm$

$$A_{s1,2} = \frac{M_{Ed}}{\zeta \cdot d \cdot f_{yd}} = \frac{1106{,}5 \cdot 100}{0{,}950 \cdot 80 \cdot 39{,}2} = 37{,}14\ \mathrm{cm}^2$$

$A_{s1} = A_{s1,1} + A_{s1,2}$ =31,82+37,14 = 68,96 $\mathrm{cm}^2$

**Odabrano: 10Ø32 = 80,4 $\mathrm{cm}^2$**

## b) PRESJEK IZNAD STUPA

### *Dimenzioniranje na moment savijanja*

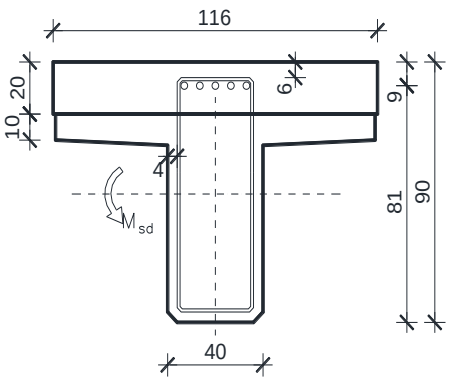


$$C\,35/45 \Rightarrow f_{ck} = 35.0\ \text{MPa} \quad \Rightarrow$$

$$f_{cd} = \frac{f_{ck}}{\gamma_c} = \frac{35.0}{1.5} = 23.3\ \text{MPa}$$

$$B\,450C \Rightarrow f_{yk} = 450.0\ \text{MPa} \quad \Rightarrow$$

$$f_{yd} = \frac{f_{yk}}{\gamma_s} = \frac{450.0}{1.15} = 392.3\ \text{MPa}$$

d = 81 cm

b = 40 cm

$$M_{\Delta g} = 127,94\ kNm\ ; \qquad M_q = 514,38 kNm$$

$$M_{Ed} = \gamma_g \cdot M_{\Delta g} + \gamma_q \cdot M_q = 1,35 \cdot 127,94 + 1,50 \cdot 514,38 = 944,29\ kNm$$

$$\mu_{sd} = \frac{M_{sd}}{b\,d^2\ f_{cd}} = \frac{944,29 \cdot 100}{40 \cdot 81^2 \cdot 2.33} = 0.154$$

$$\varepsilon_{s1} = 10.0\ ‰ \quad \varepsilon_{c2} = 3,4\ ‰ \quad \zeta_{\lim} = 0,895 \quad \mu_{sd,\lim} = 0,155$$

$$M_{Rd,\lim} = \mu_{sd,\lim} \cdot b_w \cdot d^2 \cdot f_{cd} = 0,155 \cdot 40 \cdot 81^2 \cdot 2,33 = 947,8\ kNm$$

$$A_{s1} = \frac{M_{Ed}}{\zeta \cdot d \cdot f_{yd}} = \frac{944,29 \cdot 100}{0.895 \cdot 81 \cdot 39,2} = 33,23\ cm^2$$

**Odabrano 10Ø22 (As=38,01 cm$^2$)**

***Dimenzioniranje na poprečnu silu u presjeku 3-3 (pri stupu)***

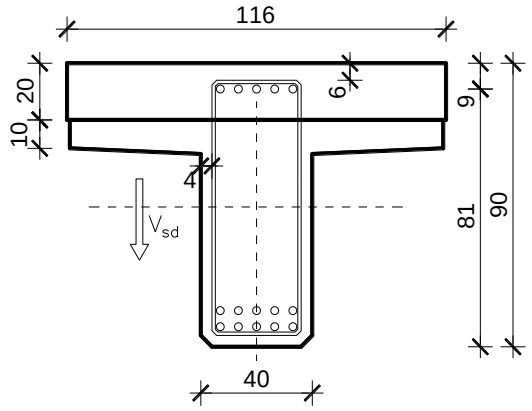


$$V_{g1} = 78,4\ kN \quad ; \quad V_{g2} = 50,58\ kN$$
$$V_{\Delta g} = 29,61\ kN \quad ; \quad V_q = 169,84\ kN$$
$$V_{Ed} = \gamma_g \cdot \left(V_{g1} + V_{g2} + V_{\Delta g}\right) + \gamma_q \cdot V_q =$$
$$= 1,35 \cdot \left(78,4 + 50,58 + 29,61\right)$$
$$+1.5 \cdot 169,84 = 468,86\ kN$$

**Dio poprečne sile koju preuzima beton i uzdužna armatura:**

$$V_{Rd,c} = \left[C_{Rd,c} \cdot k \cdot (100 \cdot \rho_l \cdot f_{ck})^{1/3} + k_1 \cdot \sigma_{cp}\right] \cdot b_w \cdot d$$

$$k = 1,0 + \sqrt{\frac{200}{d}} = 1,0 + \sqrt{\frac{200}{810}} = 1,497\ \leq 2,0\ \rightarrow k = 1.5$$

$$k_1 = 0,15$$

$$\sigma_{cp} = N_{Ed}/A_c = 0.0$$

$$C_{Rd,c} = \ 0,18/\gamma_c = \frac{0,18}{1,5} = 0,12$$

$$\sum A_s \approx 80,42\ \text{cm}^2$$

$$\rho_l = \frac{\sum A_s}{A_c} = \frac{80,42}{40 \cdot 90} = 0,0223$$

$$V_{Rd,c} = \left[0,12 \cdot 1,50 \cdot (100 \cdot 0,0223\ \ \cdot 35,0)^{1/3} + 0,15 \cdot 0,0\right] \cdot 400 \cdot 810$$

$$V_{Rd,c} = 249234,7\ N = 249,23\ kN$$

**Dio poprečne sile koju mogu preuzeti tlačne dijagonale:**

$$V_{Rd,max} = 0,5 \cdot \nu \cdot b_w \cdot d \cdot f_{cd}$$

$$\nu = 0{,}6 \cdot \left[1{,}0 - \frac{f_{ck}}{250}\right] = 0{,}6 \cdot \left[1{,}0 - \frac{35}{250}\right] = 0{,}51$$

$$V_{Rd,max} = 0{,}5 \cdot 0{,}51 \cdot 400 \cdot 810 \cdot 23{,}3 = 1925046\ N = 1925{,}05\ kN > V_{Ed,max} = V_{Ed}$$

**Maksimalna poprečna sila:**

$$V_{Ed,max} = V_{Ed} = 468{,}86\ \ kN$$

$$V_{Ed,max}/V_{Rd,max} = 468{,}86\ /1925{,}05\ \approx 0{,}26\ \rightarrow V_{Ed} = 0{,}26 \cdot V_{Rd,max}$$

$$S_{max} = min\{0{,}6 \cdot d; 30{,}0\ cm\} = min\{0{,}6 \cdot 81 = 48{,}6; 30{,}0\ cm\} \rightarrow S_{max} = 30{,}0\ cm$$

$\rho_{min} = 0{,}0011$ (C 35/45)

Potrebna računska poprečna armatura!

$$A_{sw,min} = \frac{\rho_{min} \cdot s_w \cdot b_w}{m} = \frac{0{,}0011 \cdot 30 \cdot 40}{2} = 0{,}66\ cm^2$$

**Postaviti spone $\emptyset 12/30$ ($A_{sw} = 1{,}13\ cm^2$)**

$$S_w \leq \frac{m \cdot A_{sw} \cdot f_{yw,d} \cdot z}{V_{Ed}} = \frac{4 \cdot 1{,}13 \cdot 39{,}13 \cdot (0{,}9 \cdot 81)}{468{,}86} = 27{,}5\ cm$$

**Odabrano $\emptyset 12/15$ – 4 rezne pri stupu**

## 2.6. ARMATURA ZA SPREZANJE NOSAČA I PLOČE

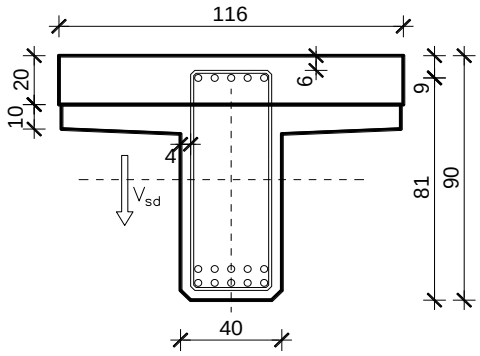


$$V_{g1} = 78,4\ kN \quad ; \quad V_{g2} = 50,58\ kN$$

$$V_{\Delta g} = 29,61\ kN \quad ; \quad V_q = 169,84\ kN$$

$$V_{Ed} = \gamma_g \cdot \left(V_{g1} + V_{g2} + V_{\Delta g}\right) + \gamma_q \cdot V_q =$$

$$= 1,35 \cdot \left(78,4 + 50,58 + 29,61\right)$$

$$+1.5 \cdot 169,84 = 468,86\ kN$$

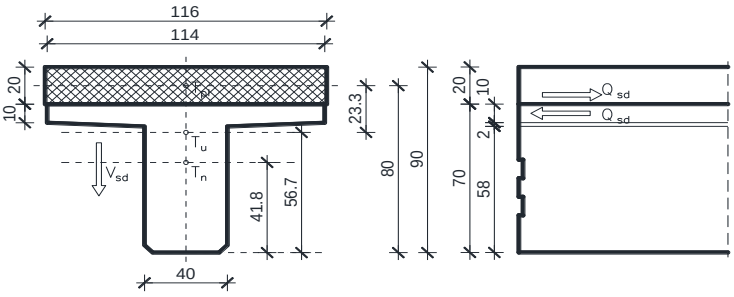


*Slika 31. Poprečni presjek spregnutog T nosača*

$$\left.\begin{array}{l} A_n = 0.3598\ m^2 \quad h_{t,n} = 0.418\ m \\ A_{pl} = 0.23\ m^2 \quad h_{t,pl} = 0.80\ m \end{array}\right\} \quad A_u = 0.5898\,m^2 \quad h_{t,u} = 0.567\ m$$

$$S = A_{pl} \cdot \left(h_{t,pl} - h_{t,u}\right) = 0.23 \cdot 0.233 = 0.05359\,m^3$$

$$I_n = 0.01674\ m^4$$

$$I_{pl} = 0.00073\ m^4$$

$$I_u = \left(I_n + A_n \cdot \left(h_{t,u} - h_{t,n}\right)^2\right) + \left(I_{pl} + A_{pl} \cdot \left(h_{t,u} - h_{t,pl}\right)^2\right) = 0.01674 + 0.3598 \cdot \left(0.567 - 0.418\right)^2$$

$$+0.00073 + 0.23 \cdot \left(0.567 - 0.80\right)^2 = 0.03794\ m^4$$

$$V_{Ed,\max} = 468,86kN$$

$$Q_{sd} = \frac{V_{Ed,\max} \cdot S}{I_u} = \frac{468,86 \cdot 0.05359}{0.03794} = 662,26\ kN/m$$

$$f_{yw,d} = \frac{f_{yk}}{\gamma_s}; \quad B450C \Rightarrow f_{yw,d} = \frac{450,0}{1,15} = 391,3\ MPa = 39,1\ kN/cm^2$$

$$A_{s,req} = \frac{Q_{sd}}{f_{yw,d}} = \frac{662,26}{39,1} = 17,1cm^2/1,0\ m/m'$$

**Odabrano: 4Ø12/15 + 2Ø10/30=** $(4 \cdot 1,13 \cdot 6 + 2 \cdot 0.79 \cdot 3)$ **= 31,86 cm$^2$.**

## 2.7. SKICA ARMATURE SREDNJEG NOSAČA

Prikazana je samo skica glavne armature.

Ostalo prema armaturnom planu.

**UZDUŽNI PRESJEK NOSAČA**

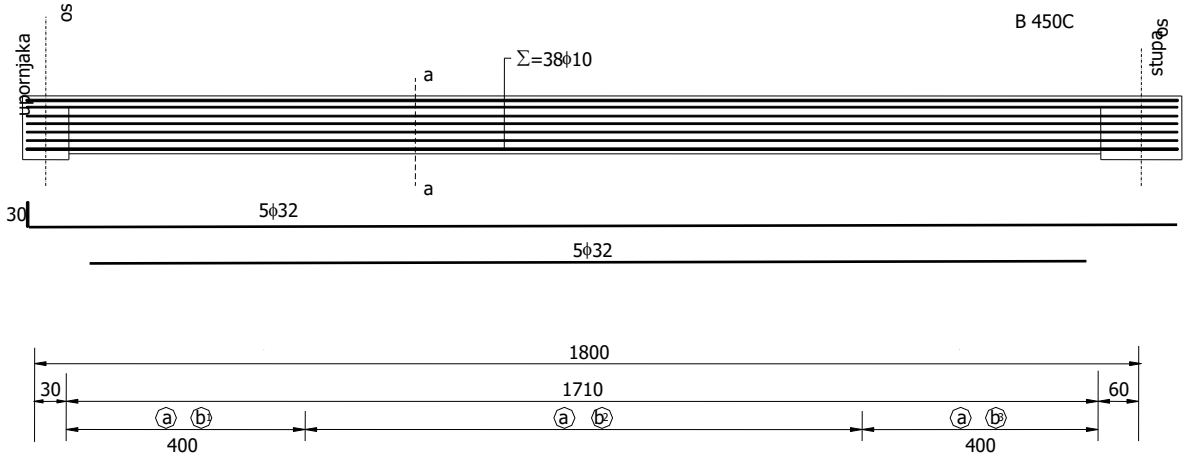


*Slika 32. Prikaz armiranja uzdužnog nosača u polju*

**POPREČNI PRESJEK NOSAČA a-a**

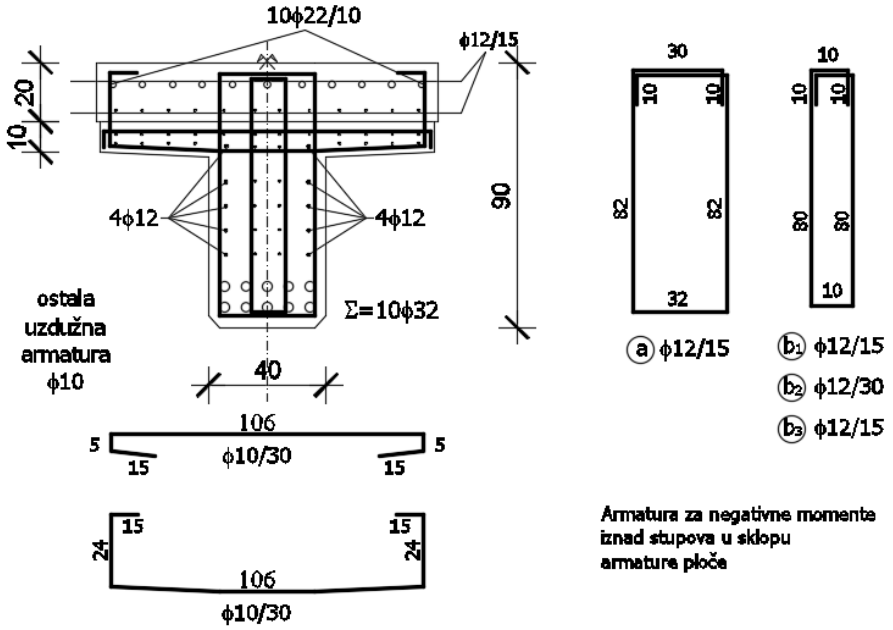


*Slika 33. Prikaz armiranja nosača u presjeku a-a*

# 3. PREDMJER RADOVA

## 3.1. DONJI USTROJ

3.A. ZEMLJANI RADOVI

3.A.1 Iskop za temelj stupa

6,30 × 5,30 × 2 = 66,00 m3

66,00 m3

3.A.2 Zatrpavanje oko temelja stupa materijalom iz iskopa

60,00 – (6,30+30,00) = 23,70m3

23,70 m3

3.B. BETONSKI I ARMIRANOBETONSKI RADOVI

3.B.1 Podložni beton C12/15 ispod temelja stupa

7,00 × 6,00 × 0.15 = 6,30 m3

6,30 m3

3.B.2 Beton C30/37 temelja stupa

5,00 × 6,00 × 1,00 = 30,00 m3

30,00 m3

3.B.3 Beton C30/37 tijela stupa

2 × 9,76 × 0,70 + 3,37 × 0,30 = 14,68 m3

14,68 m3

3.B.4 Armatura elemenata donjeg ustroja (samo stupa) betoniranih na licu mjesta iz B 450C

14,68 × 150 = 2202 kg

2202 kg

3.C. OSTALI RADOVI

3.C.1 Elastomerni ležajevi iznad upornjaka

AEL Ø350/54 4 kom

## 3.2. GORNJI USTROJ

## 3.A. BETONSKI I ARMIRANOBETONSKI RADOVI

### 3.A.1 Predgotovljeni uzdužni rasponski T nosači

3.A.1.1 Srednji nosač l = 17,10 m

3.A.1.1.1 Beton C 40/50

0,36 × 17,10 = 6,16 m3

6,16 m3

3.A.1.1.2 Betonski čelik B 450C

6,16×250=1540 kg 1540 kg

Ukupno nosača 12 kom

3.A.1.2 Rubni nosač l = 17,10 m

3.A.1.2.1 Beton C 40/50

0,5 × 17,10 = 8,55 m3

8,55 m3

3.A.1.2.2 Betonski čelik B 450C

8,55×250=2137,5 kg 2137,5 kg

Ukupno nosača 4 kom

### 3.A.2 Beton C40/50 poprečnih nosača iznad stupova i upornjaka

1,40 × 1,00 × 8,7 + 2 × 0,70 × 0,97 × 8,7 = 23,99 m3

23,99 m3

### 3.A.3 Beton C 40/50 monolitnog dijela kolničke ploče

(17,1 + 0,70/2) × 2 × 0,20 × 6,75= 47,12 m3

47,12 m3

### 3.A.4 Beton C40/50 monolitnog dijela pješačkog hodnika

$2 \times (1{,}35 \times 0{,}22) \times 46{,}8 - 6 \times 0{,}16^2 \times \pi/4 \times 46{,}8 = 22{,}15$ m3

22,15 m3

### 3.A.5 Predgotovljeni armiranobetonski elementi vijenca, beton C40/50

93,6 m`

3.A.6 Armatura B 450C elemenata gornjeg ustroja betoniranih na licu mjesta

(23,99+47,12) ×200 =14222 14222 kg

3.B. OSTALI RADOVI

3.B.1 Prijevoz i montaža predgotovljenih uzdužnih rasponskih nosača

4.B.1.1 Srednji nosač l = 17,10 m 12 kom

4.B.1.2 Rubni nosač l = 17,10 m

4 kom

3.B.2 Prijevoz i montaža armiranobetonskih elemenata vijenca

93,6 m`

3.B.3 PVC cijevi ϕ 160 mm za smještaj elektro i TK instalacija

2 × 3 × 46,8 = 280,8 m`

280,8 m`

3.B.4 Prijelazne naprave nad upornjacima s mogućnošću dilatiranja ±40 mm

9,55 × 2 = 19,1 m`

19,1 m`

3.B.5 Hidroizolacija kolničke ploče

9,9× (18,00 + 0,70/2) × 2 =363,33 m2

363,33 m2

3.B.6 Zaštitni sloj asfalt betona AB-8 debljine 3,0 cm

6,75 × (18,00 + 0,70/2) × 2 = 253,4 m2 253,4 m2

3.B.7 Habajući sloj asfalt betona AB-11s debljine 4,0 cm

7,75 × (18,00 + 0,70/2) × 2 = 284,43 m2 284,43 m2

3.B.8 Klasična metalna ograda prema projektu

46,8 × 2 = 93,6 m`

93,6 m`

# 4. TROŠKOVNIK

| Redni broj | Opis radova | Jedinica mjere | Količina radova | Jedinična cijena | Ukupna cijena |
|---|---|---|---|---|---|
| **3** | **TROŠKOVNIK** | | | | |
| | U ovom troškovniku nisu uključeni svi radovi, te nisu uključeni troškovi izrade gornjeg ustroja ceste iza upornjaka, a koji su sadržani u troškovniku ceste. | | | | |
| | | | | | |
| **DONJI USTROJ** | | | | | |
| **3.A.** | **ZEMLJANI RADOVI** | | | | |
| | | | | | |
| 3.A.1 | Strojni iskop za temelje stupa, uz ručno dotjerivanje iskopa. Radove izvesti sukladno OTU, knjiga II, točka 2-04. Obračun po $m^3$ iskopa u sraslom stanju tla. | m3 | 66.00 | | |
| | | | | | |
| 3.A.2 | Strojno zatrpavanje oko temelja stupa materijalom iz iskopa u slojevima od 30-50 cm, uz lagano zbijanje i ručno dotjerivanje. Radove izvesti sukladno OTU, knjiga II. Obračun po $m^3$ "sraslog" materijala. | m3 | 23.70 | | |
| | | | | | |
| **UKUPNO ZA ZEMLJANE RADOVE:** | | | | | |

*Slika 34. Prikaz troškovničkih stavki za zemljane radove*

| | | | | | |
|---|---|---|---|---|---|
| **3.B.** | **BETONSKI I ARMIRANOBETONSKI RADOVI** | | | | |
| | | | | | |
| 3.B.1 | Betoniranje sloja podložnog betona ispod temelja stupa betonom C12/15. Debljina slojeva podbetona prema projektu. Gornja ploha podbetona treba biti ravna i na projektiranoj visinskoj koti. Radove izvesti sukladno OTU, knjiga IV, točka 7-01.4. Obračun po $m^3$ ispravno ugrađenog i preuzetog betona. | m3 | 6.30 | | |
| | | | | | |
| 3.B.2 | Betoniranje temelja stupa betonom C25/30 u temeljnoj jami bez oplate (ili u četverostranoj oplati) na licu mjesta. Radove izvesti sukladno OTU, knjiga IV, točka 7-01.4. Obračun po $m^3$ ispravno ugrađenog betona. | m3 | 30.00 | | |
| | | | | | |
| 3.B.3 | Betoniranje tijela i stupa betonom C40/50 u blanjanoj dašćanoj oplati. Radove izvesti sukladno OTU, knjiga IV, točka 7-01.4. Obračun po $m^3$ ispravno ugrađenog betona. | m3 | 14.68 | | |
| | | | | | |
| 3.B.4 | Armatura B 450C svih AB elemenata donjeg ustroja betoniranih na licu mjesta (stupa). Radove izvesti sukladno OTU, knjiga IV, točka 7-01.5. Obračun po kg ispravno ugrađene i preuzete armature. | kg | 2202.00 | | |
| | | | | | |
| **UKUPNO ZA BETONSKE I ARMIRANOBETONSKE RADOVE:** | | | | | |
| **3.C.** | **OSTALI RADOVI** | | | | |
| 3.C.1 | Elastomerni ležajevi AEL 350/54 | kom | 4 | | |
| | | | | | |
| **UKUPNO ZA OSTALE RADOVE:** | | | | | |
| | | | | | |
| **REKAPITULACIJA DONJEG USTROJA:** | | | | | |
| | **ZEMLJANI RADOVI** | | | | |
| | **BETONSKI I ARMIRANOBETONSKI RADOVI:** | | | | |
| | **OSTALI RADOVI:** | | | | |
| | | | | | |
| | **UKUPNO ZA DONJI USTROJ:** | | | | |

*Slika 35. Prikaz troškovničkih stavki za betonski i armiranobetonske radove*

| | | | | | |
|---|---|---|---|---|---|
| **GORNJI USTROJ** | | | | | |
| **3.A.** | **BETONSKI I ARMIRANOBETONSKI RADOVI** | | | | |
| 3.A.1 | Izrada predgotovljenih glavnih kolničkih T nosača iz betona C40/50 i B 450C. Nosači se betoniraju u glatkoj oplati, s projektiranim oblicima poprečnog presjeka, profilacijama i otvorima prema planu oplate. Radove izvesti sukladno OTU, knjiga IV, točka 7-00.2.6, 7-01.4 i 7-01.5. Obračun se vrši po nosaču za kojeg je potrebno: | | | | |
| 3.A.1.1 | Srednji nosač duljine 17,10 m | | | | |
| 3.A.1.1.1 | Beton C40/50 | m3 | 6.16 | | |
| 3.A.1.1.2 | Armatura B 450C | kg | 1650.00 | | |
| | Obračun za svaki pravilno izvedeni srednji uzdužni nosač | kom | 6 | | |
| 3.A.1.2 | Rubni nosač duljine 17,10 m | | | | |
| 3.A.1.2.1 | Beton C40/50 | m3 | 8.55 | | |
| 3.A.1.2.2 | Armatura B 450C | kg | 2145.00 | | |
| | Obračun za svaki pravilno izvedeni rubni uzdužni nosač | kom | 2 | | |
| | | | | | |
| 3.A.2 | Betoniranje monolitnih poprečnih nosača iznad stupa i upornjaka betonom C40/50 u glatkoj oplati prema projektiranim oblicima i dimenzijama. Na mjestu prijelazne naprave u poprečnom nosaču (ploči) ostaviti utore prema projektu. Radove izvesti sukladno OTU, knjiga IV, točka 7-01.4. Obračun po $m^3$ ispravno ugrađenog betona. | m3 | 23.99 | | |
| | | | | | |
| 3.A.3 | Betoniranje monolitne koloničke ploče betonom C40/50 direktno iznad gornjeg pojasa uzdužnih rasponskih nosača. Na mjestu ugradnje prijelazne naprave u ploči treba ostaviti niše prema crtežima u projektu. Radove izvesti sukladno OTU, knjiga IV, točka 7-01.4. Obračun po $m^3$ ispravno ugrađenog betona. | m3 | 47.12 | | |
| | | | | | |
| 3.A.4 | Betoniranje monolitnog dijela pješačkih hodnika betonom C40/50. Radove izvesti sukladno OTU, knjiga II, točka 7.4.2.9. Obračun po $m^3$ ispravno ugrađenog betona. | m3 | 22.15 | | |
| | | | | | |
| 3.A.5 | Izrada predgotovljenih armiranobetonskih elemenata vijenca u glatkoj oplati, s projektiranim oblicima. Radove izvesti sukladno OTU, knjiga IV, točka 2-00.2.6, 7-01.4 i 7-01.5. Obračun po $m^1$ vijenca. | m1 | 93.60 | | |
| | | | | | |
| 3.A.6 | Armatura B 450C elemenata gornjeg ustroja betoniranih na licu mjesta. Radove izvesti sukladno OTU, knjiga IV, točka 7-01.5. Obračun po kg ispravno ugrađene i preuzete armature. Armatura predgotovljenih (montažnih) elemenata obračunata je u sklopu njihove izrade. | kg | 14222.00 | | |
| | | | | | |
| **UKUPNO ZA BETONSKE I ARMIRANOBETONSKE RADOVE:** | | | | | |
| | | | | | |

*Slika 36. Prikaz troškovničkih stavki za betonski i armiranobetonske radove*

| | | | | | |
|---|---|---|---|---|---|
| **3.B.** | **OSTALI RADOVI** | | | | |
| | | | | | |
| 3.B.1 | Prijevoz i montaža predgotovljenih glavnih uzdužnih kolničkih nosača. Nosači se montiraju na privremene podupore. Iznad upornjaka nosači se privremeno oslanjaju na podupore smještene na naglavnoj gredi, a podupore uz stup se oslanjaju na temeljnu stopu. Predviđena je montaža nosača "polje po polje". Obračun po ispravno montiranom nosaču, s geodetski kontroliranim položajem. Radove izvesti sukladno OTU, knjiga IV, točka 7-00.2.6. | | | | |
| 3.B.1.1 | Srednji nosači duljine l = 17,1 m | kom | 12 | | |
| 3.B.1.2 | Rubni nosači duljine l = 17,1 m | kom | 4 | | |
| | | | | | |
| 3.B.2 | Prijevoz i montaža armiranobetonskih elemenata vijenaca. Radove izvesti sukladno OTU, knjiga IV, točka 7-00.2.6. Obračun po $m^1$ ispravno montiranog i geodetski kontroliranog vijenca. | m1 | 93.60 | | |
| | | | | | |
| 3.B.3 | Nabava i ugradnja PVC cijevi $\phi$ 160 mm za smještaj elektro i PTT instalacija u instalacionim kanalima pješačkih hodnika, a u svemu prema projektu i pravilima struke. Sadržani su troškovi provođenja instalacija na duljini objekta (bez revizijskih šahti). Obračun po $m^1$ ispravno ugrađene cijevi. | m1 | 280.80 | | |
| | | | | | |
| 3.B.4 | Nabava i ugradnja prijelaznih naprava nad upornjacima. Predviđene su vodonepropusne naprave s mogućnošću dilatiranja ±40 mm. Radove izvesti sukladno OTU, knjiga IV, točka 7-01.7. Obračun po $m^1$ ispravno ugrađene prijelazne naprave. | m1 | 19.10 | | |
| | | | | | |
| 3.B.5 | Nabava i dobava potrebnog materijala, te izvedba hidroizolacije kolničke ploče. Kvaliteta svih materijala prema važećim normama. Radove izvesti sukladno OTU, knjiga IV, točka 7-01.9.1. Obračun po $m^2$ ispravno izvedene i preuzete hidroizolacije. | m2 | 363.33 | | |
| | | | | | |
| 3.B.6 | Izrada donjeg zaštitnog sloja asfalt betona AB-8 debljine 3 cm na kolničkoj ploči. Kao vezivo primijeniti modificirani bitumen PmB 60-90. Kvaliteta materijala i izrada prema važećim propisima i pravilima struke. Uz rubove kolnika, te na spoju sa slivnicima i prijelaznom napravom ostaviti reške širine 20 mm i dubine do hidroizolacije. Radove izvesti sukladno OTU, knjiga III, točka 6-03. Obračun po $m^2$ ispravno izvedene i preuzete asfaltne plohe. | m2 | 636.53 | | |
| | | | | | |

*Slika 37. Prikaz troškovničkih stavki za ostale radove*

| | | | | | |
|---|---|---|---|---|---|
| 3.B.7 | Izrada gornjeg habajućeg sloja asfalt betona AB-11S debljine 4 cm. Kao vezivo primijeniti modificirani bitumen PmB 60-90. Kvaliteta materijala i izrada prema važećim propisima i pravilima struke. Uz rubove kolnika, te na spoju sa slivnicima i prijelaznom napravom ostaviti reške širine 20 mm i dubine do hidroizolacije. Radove izvesti sukladno OTU, knjiga III, točka 6-03. Obračun po $m^2$ ispravno izvedene i preuzete asfaltne plohe. | m2 | 890.96 | | |
| | | | | | |
| 3.B.8 | Nabava potrebnog materijala te izrada i montaža klasične metalne ograde u svemu prema projektu. Sve dijelove ograde treba očistiti do sjaja, a zatim toplo pocinčati u debljini sloja ≥ 120 μm. Radove izvesti sukladno OTU, knjiga IV, točka 7-01.10 i 7-01.12. Obračun po $m^1$ ispravno izvedene i preuzete ograde. | m1 | 93.60 | | |
| | | | | | |
| **REKAPITULACIJA GORNJEG USTROJA:** | | | | | |
| | **BETONSKI I ARMIRANOBETONSKI RADOVI:** | | | | |
| | **OSTALI RADOVI:** | | | | |
| | | | | | |
| | **UKUPNO ZA GORNJI USTROJ:** | | | | |
| | | | | | |
| **SVEUKUPNA REKAPITULACIJA:** | | | | | |
| | **DONJI USTROJ:** | | | | |
| | **GORNJI USTROJ:** | | | | |
| | **SVEUKUPNO:** | | | | |

*Slika 38. Prikaz troškovničkih stavki za ostale radove*

# 5. GRAFIČKI PRILOZI

- List 1 – Uzdužni presjek osi mosta MJ. 1:100
- List 2 – Pogled na most MJ. 1:100
- List 3 – Normalni poprečni presjek rasponskog sklopa MJ. 1:25
- List 4 – Tlocrt mosta MJ. 1:100
- List 5 – Plan oplate rasponskog nosača MJ. 1:20
- List 6 – Plan oplate stupa MJ. 1:50
- List 7 – Plan oplate upornjaka MJ. 1:50
- List 8 – Detalj ograde MJ. 1:200, 1:2
- List 9 – Detalj prijelazne naprave MJ. 1:10, 1:5
- List 10 – Skica armature glavnog nosača

# 6. LITERATURA

[1] D. Matešan, J. Radnić: Predavanja i vježbe s kolegija mostovi

[2] A. Harapin, J. Radnić: Predavanja i vježbe s kolegija Osnove betonskih konstrukcija

# UZDUŽNI PRESJEK U OSI MOSTA
1:100

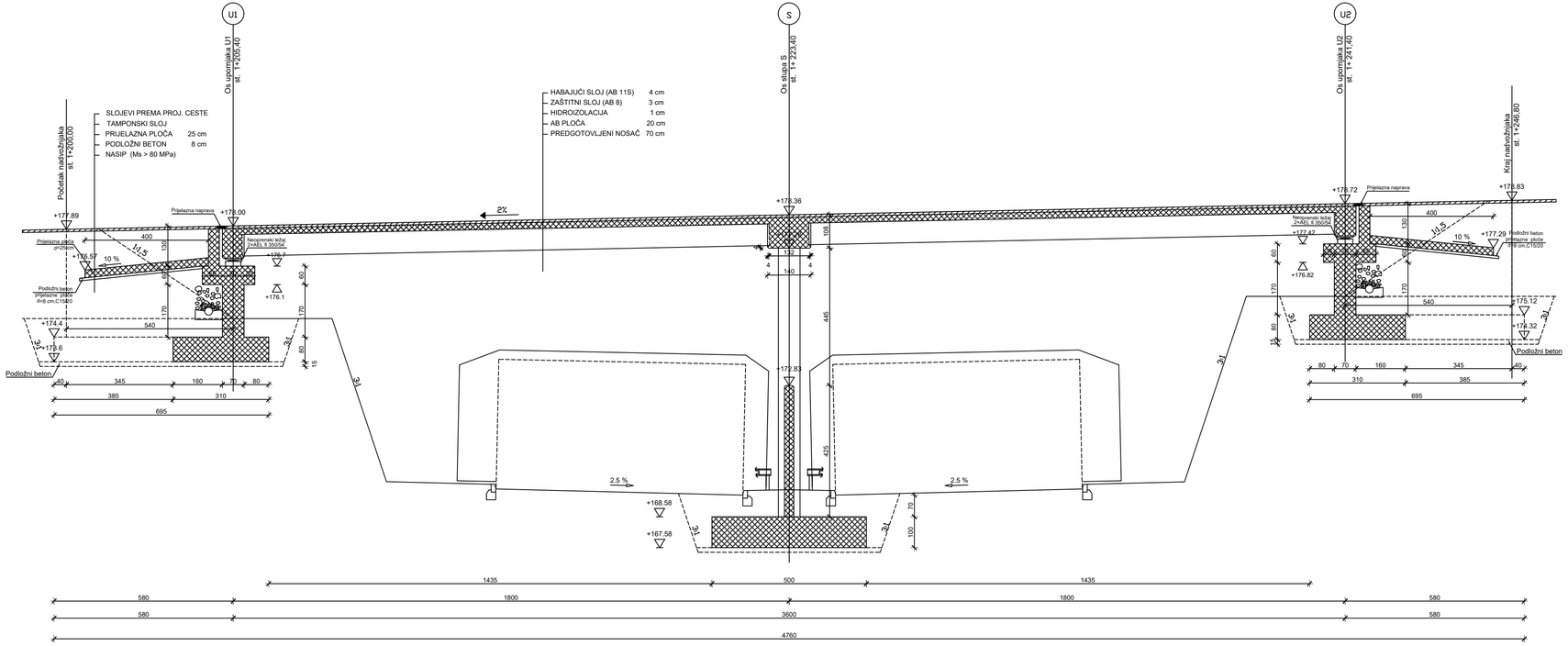


| | | | |
|---|---|---|---|
| | | | |
| | | | |
| | | | |
| IZMJENA BR. | OPIS | DATUM | POTPIS |

INVESTITOR / NARUČITELJ:
HAC d.o.o.
Vončinina 2
10000 Zagreb

GRAĐEVINA:
Autocesta Zagreb-Split-Dubrovnik
Dionica: Prgomet-Dugopolje
Vijadukt ABC

SVEUČILIŠTE U SPLITU
GRAĐEVINSKO-ARHITEKTONSKI FAKULTET
21000 SPLIT, MATICE HRVATSKE 15
MB 3149463; tel: +385 (0)21 303333; fax: +385 (0)21 465117

VRSTA PROJEKTA:
Projekt konstrukcije

ZAJEDNIČKA OZNAKA PROJEKTA:
VV-01

RAZINA PROJEKTA:
GLAVNI PROJEKT

SADRŽAJ:
UZDUŽNI PRESJEK U OSI MOSTA

PROJEKTANT: Musulin Anja

MJERILO: 1:100

DATUM: Srpanj 2018.

MAPA: C1

BROJ PROJEKTA: C1-01-04/07

BROJ PRILOGA: 1

OZNAKA DOKUMENTA:
Most - predlozak.dwg

# POGLED NA MOST
1:100

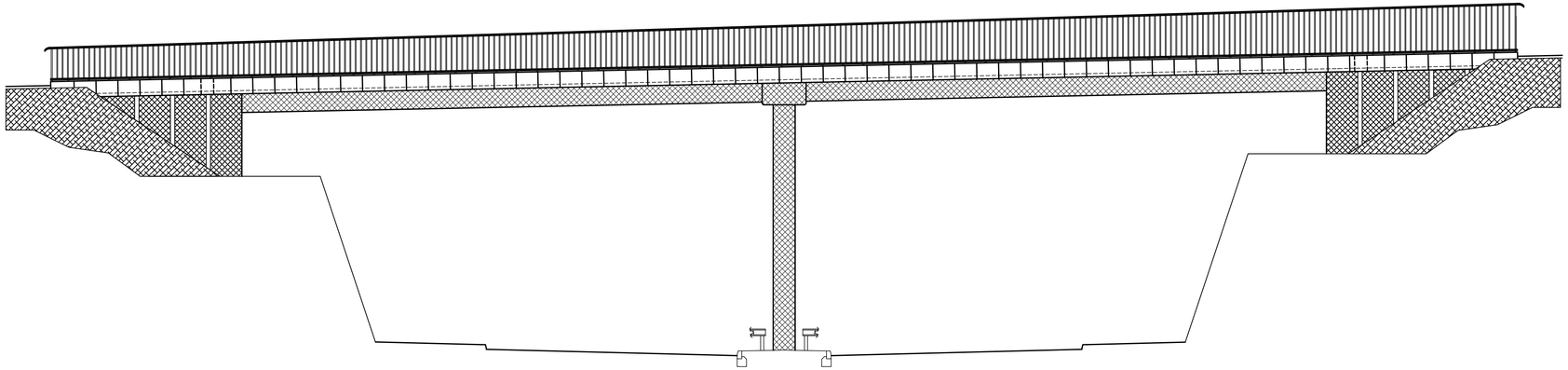

| IZMJENA BR. | OPIS | DATUM | POTPIS |
|---|---|---|---|
| | | | |
| | | | |
| | | | |

INVESTITOR / NARUČITELJ:
HAC d.o.o.
Vončinina 2
10000 Zagreb

GRAĐEVINA:
Autocesta Zagreb-Split-Dubrovnik
Dionica: Prgomet-Dugopolje
Vijadukt ABC

SVEUČILIŠTE U SPLITU
GRAĐEVINSKO-ARHITEKTONSKI FAKULTET
21000 SPLIT, MATICE HRVATSKE 15
MB 3149463; tel: + 385 (0)21 303333; fax: + 385 (0)21 465117

VRSTA PROJEKTA:
Projekt konstrukcije

RAZINA PROJEKTA:
GLAVNI PROJEKT

ZAJEDNIČKA OZNAKA PROJEKTA:
VV-01

SADRŽAJ:
UZDUŽNI PRESJEK U
OSI MOSTA

PROJEKTANT: Musulin Anja

MJERILO:
1:100

DATUM:
Srpanj 2018.

MAPA:
C1

BROJ PROJEKTA:
C1-01-04/07

BROJ PRILOGA:
2

OZNAKA DOKUMENTA:
Most - predlozak.dwg

# NORMALNI POPREČNI PRESJEK
# RASPONSKOG SKLOPA
# 1:25

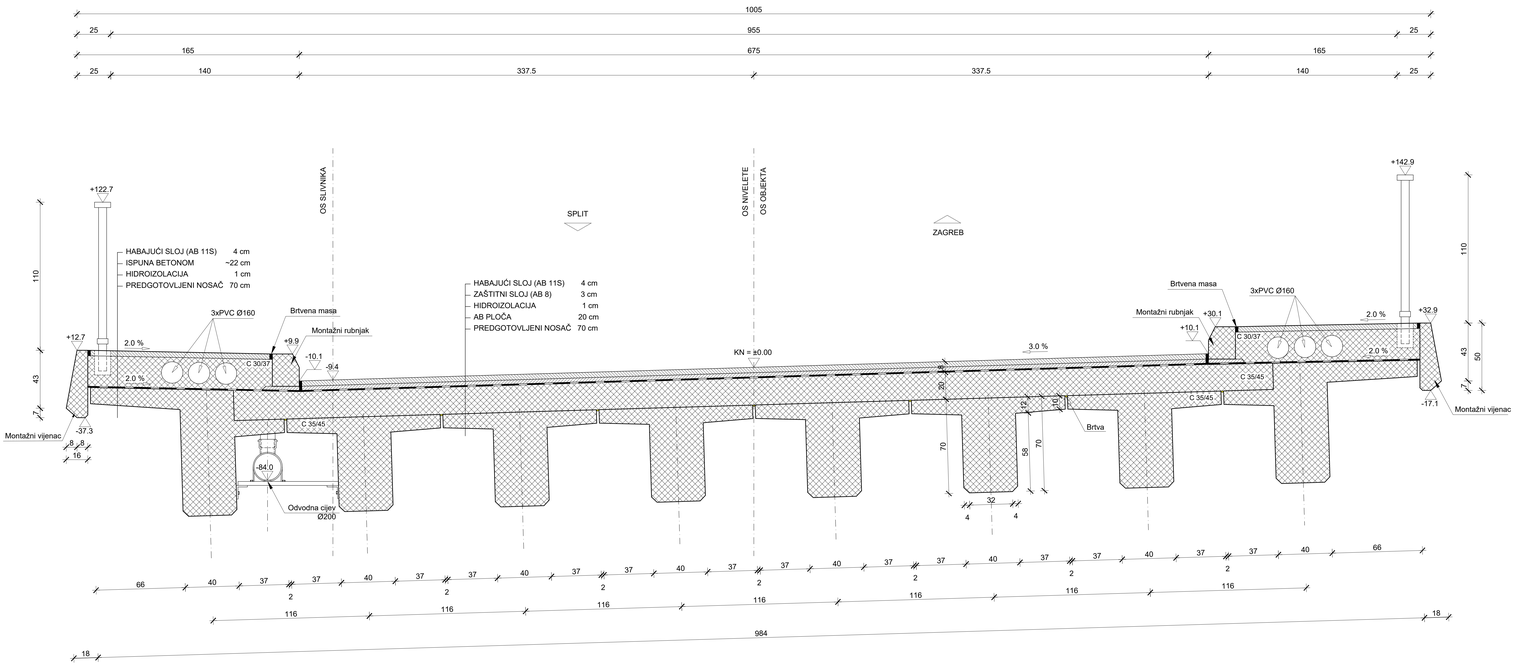


| IZMJENA BR. | OPIS | DATUM | POTPIS |
|---|---|---|---|
| | | | |
| | | | |
| | | | |

INVESTITOR / NARUČITELJ:
HAC d.o.o.
Vončinina 2
10000 Zagreb

GRAĐEVINA:
Autocesta Zagreb-Split-Dubrovnik
Dionica: Prgomet-Dugopolje
Vijadukt ABC

SVEUČILIŠTE U SPLITU
GRAĐEVINSKO-ARHITEKTONSKI FAKULTET
21000 SPLIT, MATICE HRVATSKE 15
MB 3149463; tel: +385 (0)21 303333; fax: +385 (0)21 465117

VRSTA PROJEKTA:
Projekt konstrukcije

ZAJEDNIČKA OZNAKA PROJEKTA:
VV-01

RAZINA PROJEKTA:
GLAVNI PROJEKT

SADRŽAJ:
NORMALNI POPREČNI PRESJEK
RASPONSKOG SKLOPA

PROJEKTANT: Musulin Anja

MJERILO: 1:25

DATUM: Srpanj 2018.

MAPA: C1

BROJ PROJEKTA: C1-01-04/07

BROJ PRILOGA: 3

OZNAKA DOKUMENTA:
Most - predlozak.dwg

# TLOCRT MOSTA
1:100

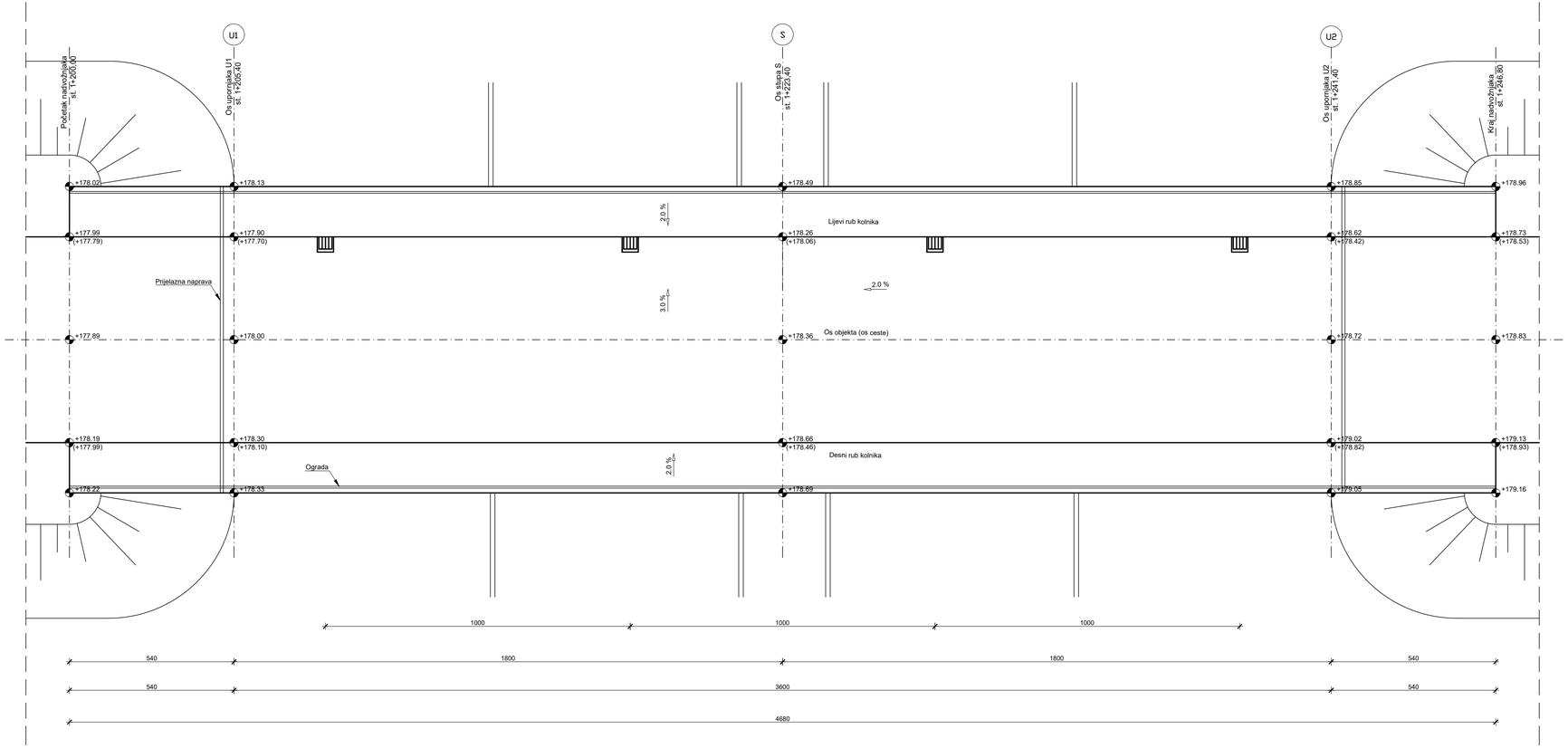


| IZMJENA BR. | OPIS | DATUM | POTPIS |
|---|---|---|---|
| | | | |
| | | | |
| | | | |

INVESTITOR / NARUČITELJ:
HAC d.o.o.
Vončinina 2
10000 Zagreb

GRAĐEVINA:
Autocesta Zagreb-Split-Dubrovnik
Dionica: Prgomet-Dugopolje
Vijadukt ABC

SVEUČILIŠTE U SPLITU
GRAĐEVINSKO-ARHITEKTONSKI FAKULTET
21000 SPLIT, MATICE HRVATSKE 15
MB 3149463; tel. + 385 (0)21 303333; fax. + 385 (0)21 465117

VRSTA PROJEKTA:
Projekt konstrukcije

ZAJEDNIČKA OZNAKA PROJEKTA:
VV-01

RAZINA PROJEKTA:
GLAVNI PROJEKT

SADRŽAJ:
UZDUŽNI PRESJEK U
OSI MOSTA

PROJEKTANT: Musulin Anja

MJERILO:
1:100

DATUM:
Srpanj 2018.

MAPA:
C1

BROJ PROJEKTA:
C1-01-04/07

BROJ PRILOGA:
4

OZNAKA DOKUMENTA:
Most - predlozak.dwg

# PLAN OPLATE RASPONSKOG NOSAČA
1:20

Presjek 3-3

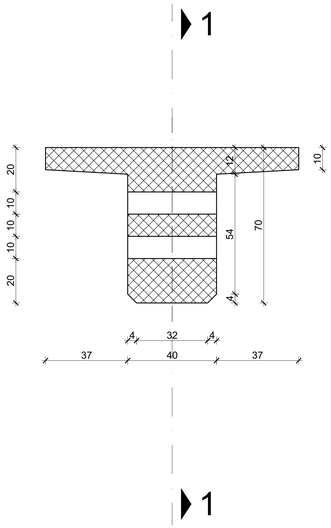


Presjek 2-2

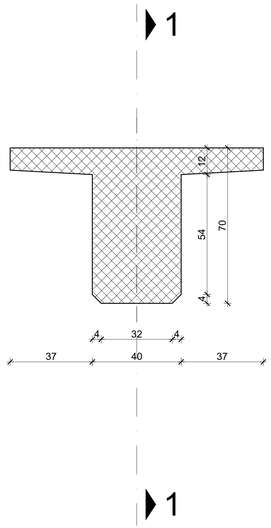


Presjek 1-1

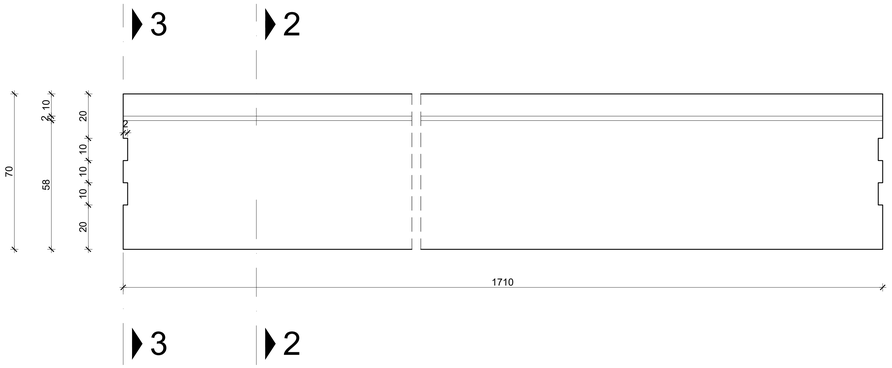


SHEMA NADVIŠENJA OPLATE NOSAČA

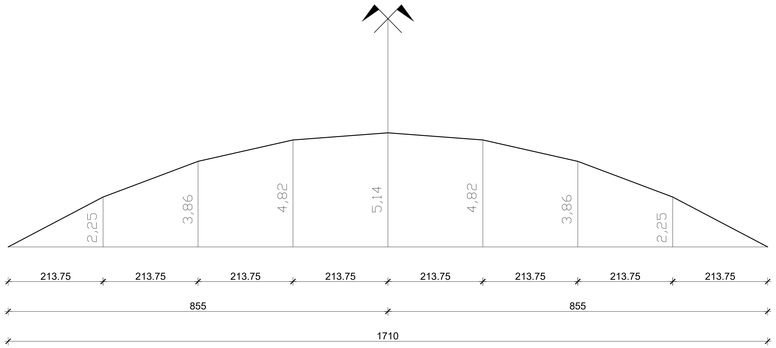


| IZMJENA BR. | OPIS | DATUM | POTPIS |
|---|---|---|---|
| | | | |
| | | | |
| | | | |

INVESTITOR / NARUČITELJ:
HAC d.o.o.
Vončinina 2
10000 Zagreb

GRAĐEVINA:
Autocesta Zagreb-Split-Dubrovnik
Dionica: Prgomet-Dugopolje
Vijadukt ABC

SVEUČILIŠTE U SPLITU,
GRAĐEVINSKO-ARHITEKTONSKI FAKULTET
21000 SPLIT, MATICE HRVATSKE 15
MB 3149463; tel: + 385 (0)21 303333; fax: + 385 (0)21 465117

VRSTA PROJEKTA:
Projekt konstrukcije

ZAJEDNIČKA OZNAKA PROJEKTA:
VV-01

RAZINA PROJEKTA:
GLAVNI PROJEKT

SADRŽAJ:
PLAN OPLATE RASPONSKOG NOSAČA

PROJEKTANT: Musulin Anja

MJERILO:
1:20

DATUM:
Srpanj 2018.

MAPA:
C1

BROJ PROJEKTA:
C1-01-04/07

BROJ PRILOGA:
5

OZNAKA DOKUMENTA:
Most - predlozak.dwg

# Presjek 1-1

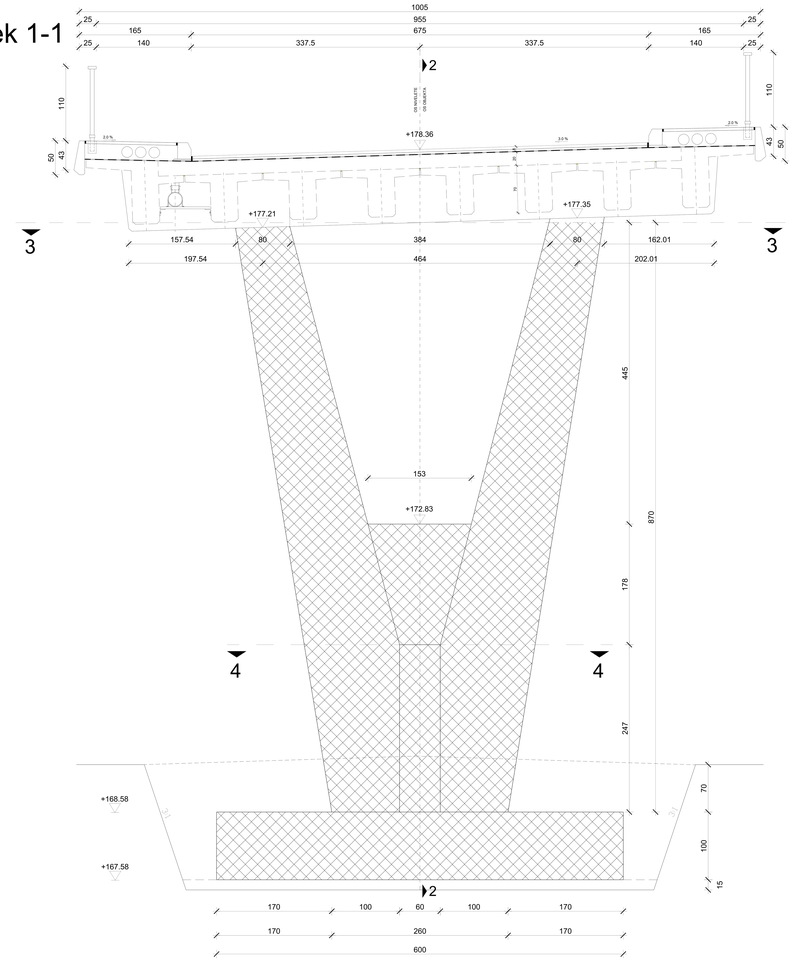


# Presjek 2-2

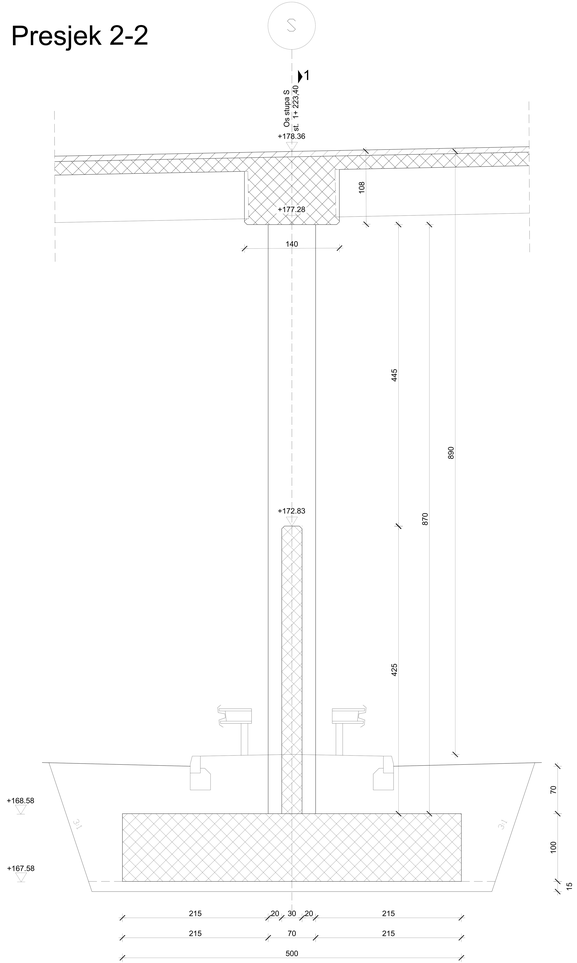


# Presjek 3-3

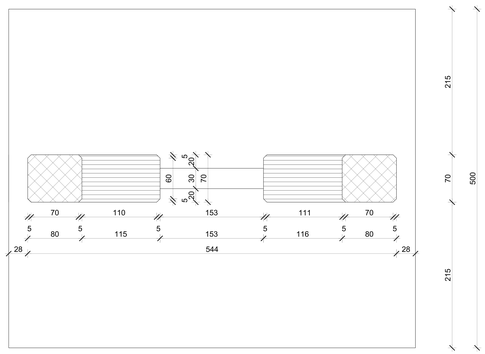


# Presjek 4-4

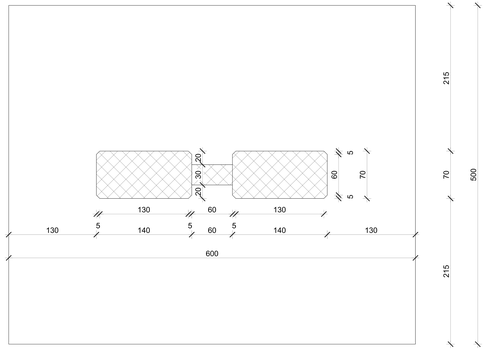


# PLAN OPLATE STUPA
1:50

| IZMJENA BR. | OPIS | DATUM | POTPIS |
|---|---|---|---|
| | | | |
| | | | |
| | | | |

INVESTITOR / NARUČITELJ:
HAC d.o.o.
Vončinina 2
10000 Zagreb

GRAĐEVINA:
Autocesta Zagreb-Split-Dubrovnik
Dionica: Prgomet-Dugopolje
Vijadukt ABC

SVEUČILIŠTE U SPLITU
GRAĐEVINSKO-ARHITEKTONSKI FAKULTET
21000 SPLIT, MATICE HRVATSKE 15
MB 3144663 tel. + 385 (0)21 303333 fax. + 385 (0)21 465117

VRSTA PROJEKTA: Projekt konstrukcije

ZAJEDNIČKA OZNAKA PROJEKTA: VV-01

RAZINA PROJEKTA: GLAVNI PROJEKT

SADRŽAJ: PLAN OPLATE STUPA

PROJEKTANT: Musulin Anja

MJERILO: 1:50

DATUM: Srpanj 2018.

MAPA: C1

BROJ PROJEKTA: C1-01-04/07

BROJ PRILOGA: 6

OZNAKA DOKUMENTA: Most - predlozak.dwg

Presjek 2-2

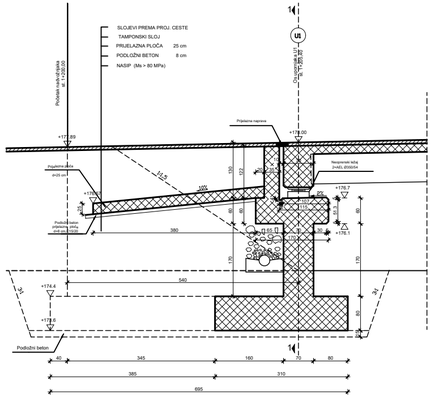


Presjek 1-1

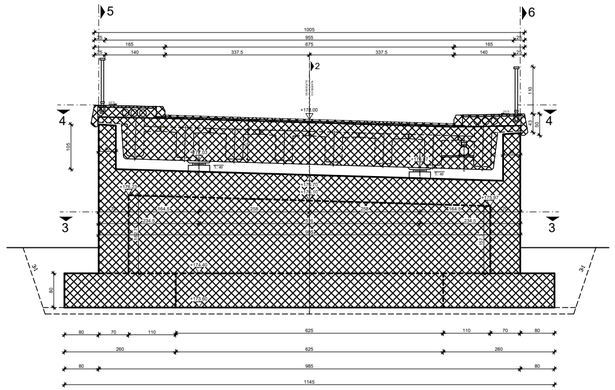

Presjek 5-5

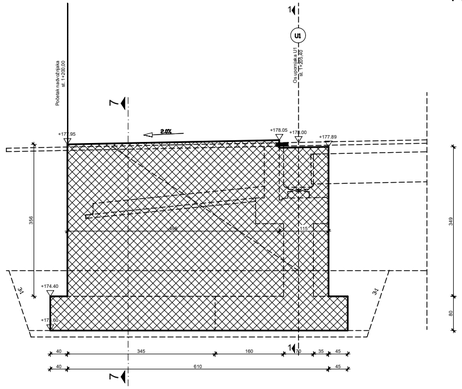

Presjek 6-6

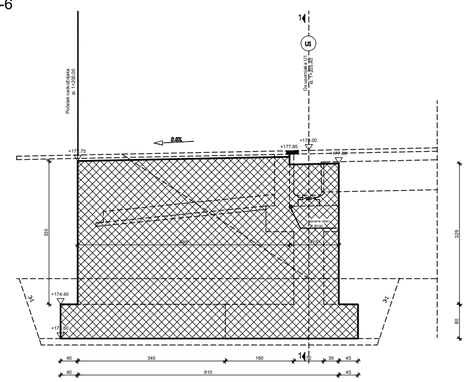

PLAN OPLATE UPORNJAKA U1
1:50

Presjek 3-3

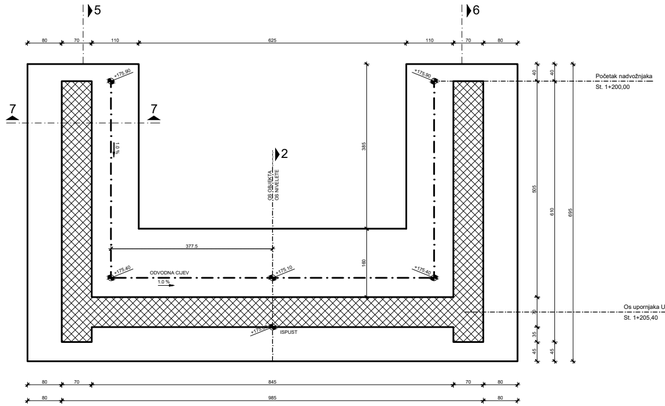


Presjek 4-4

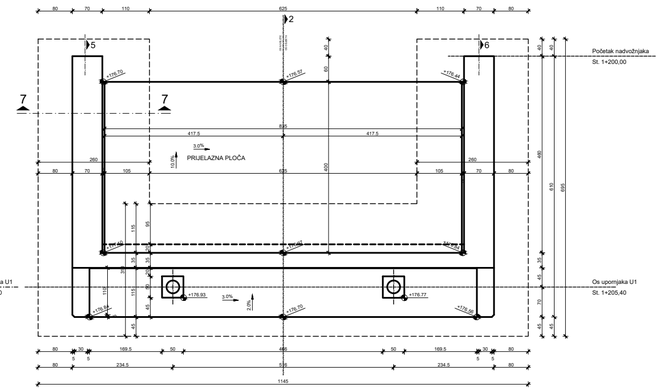


Presjek 7-7

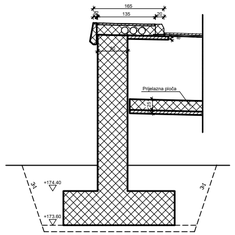


Detalj kanelura

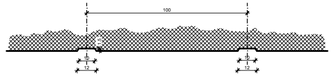

Detalj drenaže

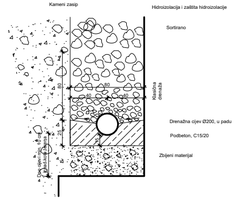


| | | | |
|---|---|---|---|
| | | | |
| | | | |
| | | | |
| ZMJENA BR. | OPIS | DATUM | POTPIS |

INVESTITOR / NARUČITELJ:
HAC d.o.o.
Vrtlinska 15
10000 Zagreb

GRAĐEVINA:
Autocesta Zagreb-Split-Dubrovnik
Dionica: Prgomet-Dugopolje
Vijadukt ABC

GRAĐEVINSKO ARHITEKTONSKI FAKULTET
Kačićeva 26, 10000 ZAGREB, p.p. 546
IBAN HR0210010051863000160 OIB: 08895374641

VRSTA PROJEKTA: Projekt konstrukcije

ZAJEDNIČKA OZNAKA PROJEKTA: V-V-01

RAZINA PROJEKTA: GLAVNI PROJEKT

SADRŽAJ:
PLAN OPLATE
UPORNJAKA U1

PROJEKTANT: Musulin Anja

MJERILO: 1:50

DATUM: Srpanj 2018.

MAPA: C1

BROJ PROJEKTA: C1-01-04/07

BROJ PRILOGA: 7

OZNAKA DOKUMENTA: Most - predizajn.dwg

## Pogled na most
1:200

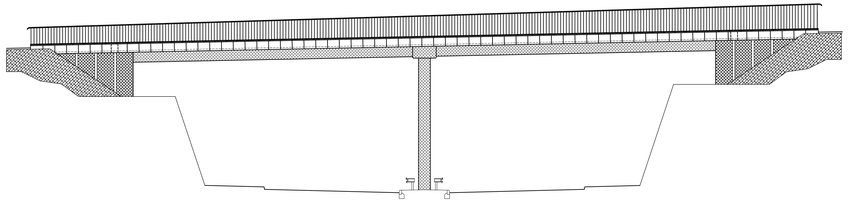

## Pogled na element ograde
1:20

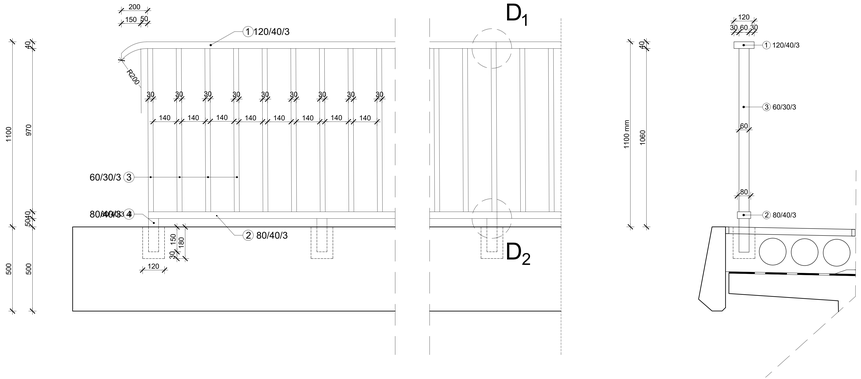


## Detalj $D_1$
1:2

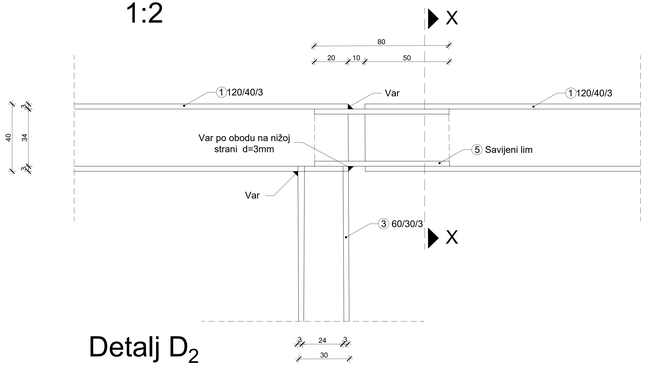


## Detalj $D_2$
1:2

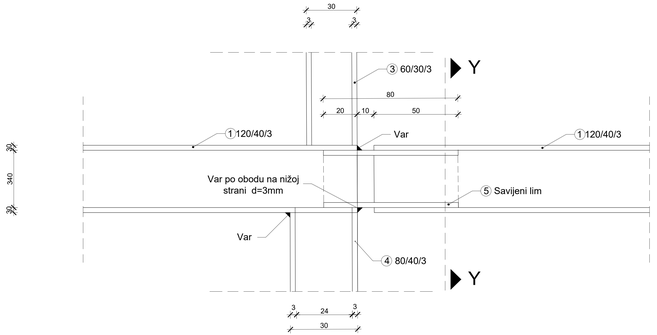


## PRESJEK X-X

## PRESJEK Y-Y

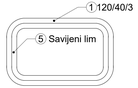


# DETALJI OGRADA
1:200 ; 1:2

| IZMJENA BR. | OPIS | DATUM | POTPIS |
|---|---|---|---|
| | | | |
| | | | |
| | | | |

INVESTITOR / NARUČITELJ:
HAC d.o.o.
Vončinina 2
10000 Zagreb

GRAĐEVINA:
Autocesta Zagreb-Split-Dubrovnik
Dionica: Prgomet-Dugopolje
Vijadukt ABC

SVEUČILIŠTE U SPLITU
GRAĐEVINSKO-ARHITEKTONSKI FAKULTET
21000 SPLIT, MATICE HRVATSKE 15
MB 3149463; tel: +385 (0)21 302333; fax: + 385 (0)21 465117

VRSTA PROJEKTA:
Projekt konstrukcije

ZAJEDNIČKA OZNAKA PROJEKTA:
VV-01

RAZINA PROJEKTA:
GLAVNI PROJEKT

SADRŽAJ:
DETALJI OGRADA

PROJEKTANT: Musulin Anja

MJERILO:
1:200 ; 1:20 ; 1:2

DATUM:
Srpanj 2018.

MAPA:
C1

BROJ PROJEKTA:
C1-01-04/07

BROJ PRILOGA:
8

OZNAKA DOKUMENTA:

# DETALJ PRIJELAZNE NAPRAVE 1:10

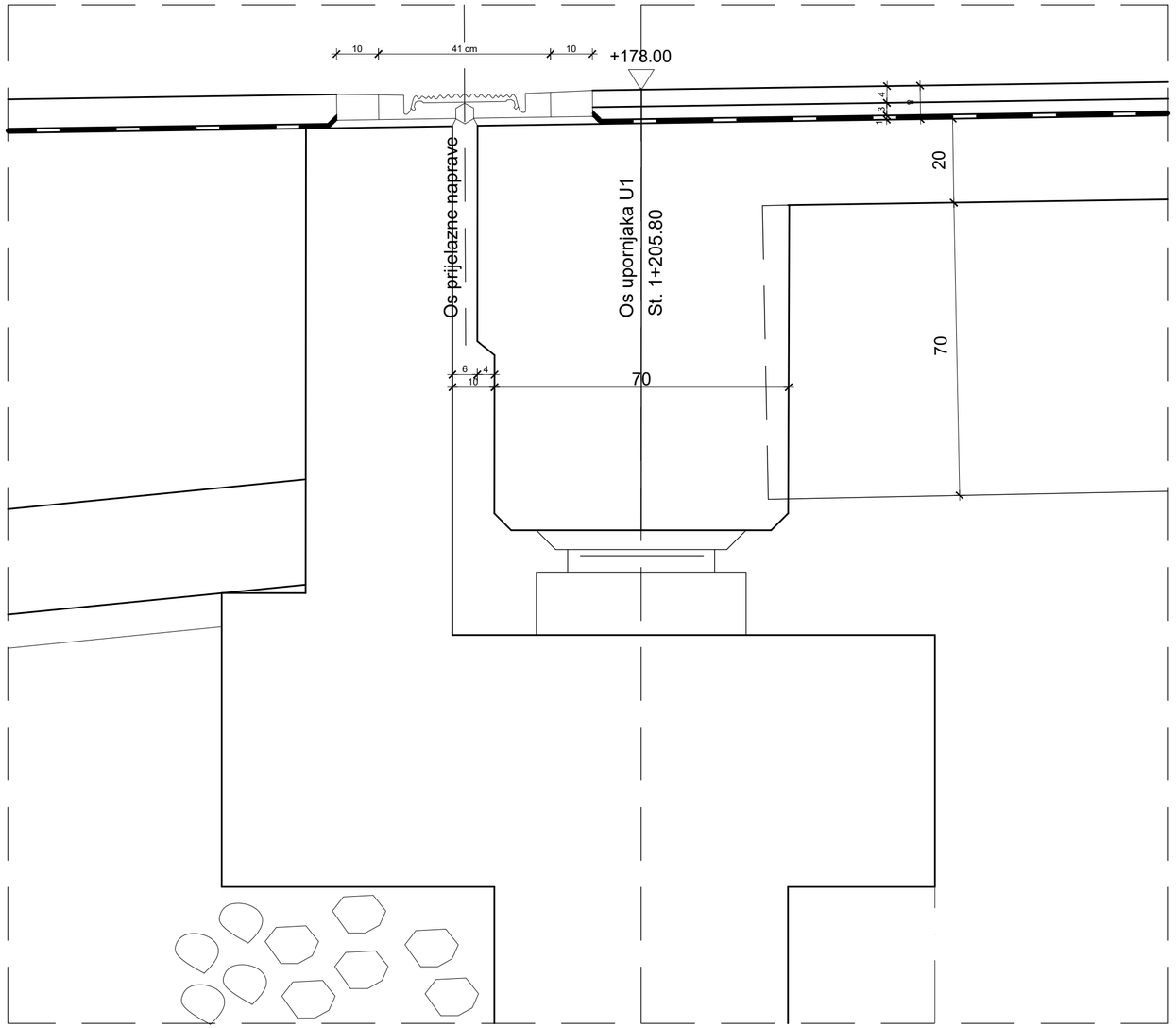


# DETALJ PRIJELAZNE NAPRAVE 1:5

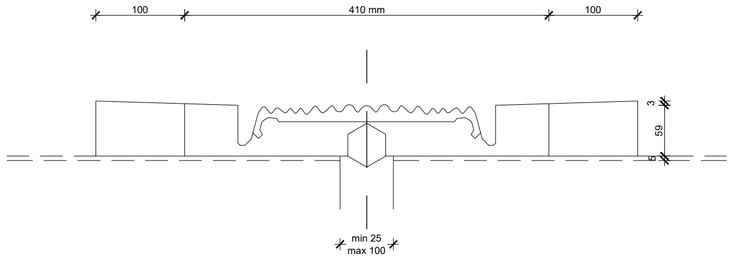


| IZMJENA BR. | OPIS | DATUM | POTPIS |
|---|---|---|---|
| | | | |
| | | | |
| | | | |

INVESTITOR / NARUČITELJ:
HAC d.o.o.
Vončinina 2
10000 Zagreb

GRAĐEVINA:
Autocesta Zagreb-Split-Dubrovnik
Dionica: Prgomet-Dugopolje
Vijadukt ABC

SVEUČILIŠTE U SPLITU,
GRAĐEVINSKO-ARHITEKTONSKI FAKULTET
21000 SPLIT, MATICE HRVATSKE 15
MB 3149463; tel: + 385 (0)21 303333; fax: + 385 (0)21 465117

VRSTA PROJEKTA:
Projekt konstrukcije

ZAJEDNIČKA OZNAKA PROJEKTA:
VV-01

RAZINA PROJEKTA:
GLAVNI PROJEKT

SADRŽAJ:
DETALJ PRIJELAZNE NAPRAVE 1:10 ; 1:5

PROJEKTANT: Musulin Anja

MJERILO:
1:10 ; 1:5

DATUM:
Lipanj 2018.

MAPA:
C1

BROJ PROJEKTA:
C1-01-04/07

BROJ PRILOGA:
9

OZNAKA DOKUMENTA:

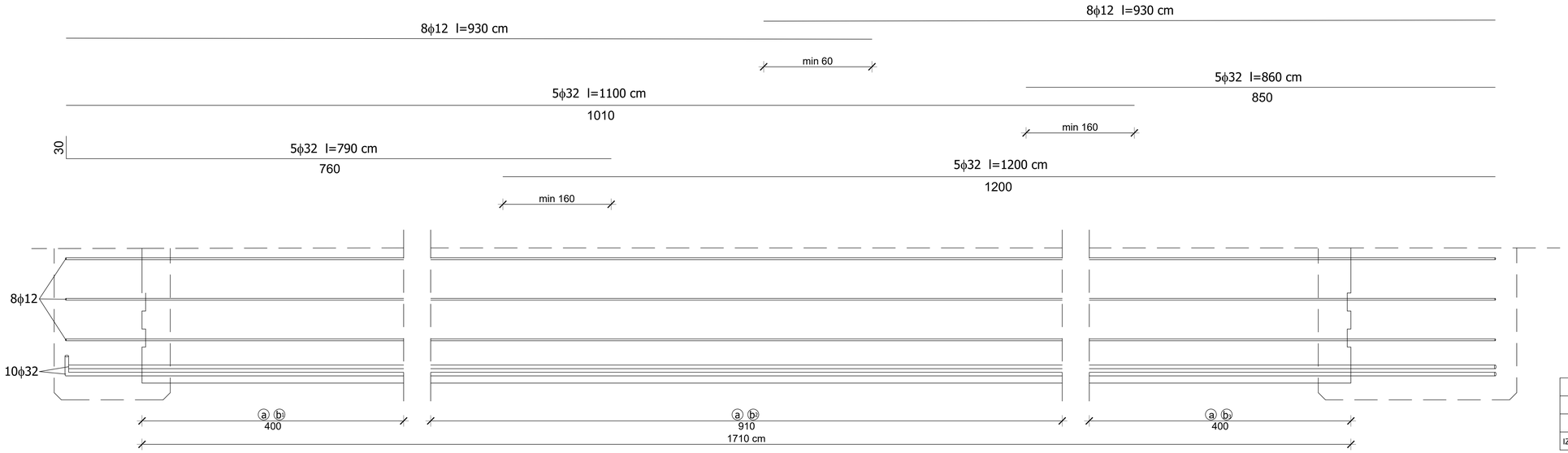


# PLAN ARMATURE GLAVNOG NOSAČA

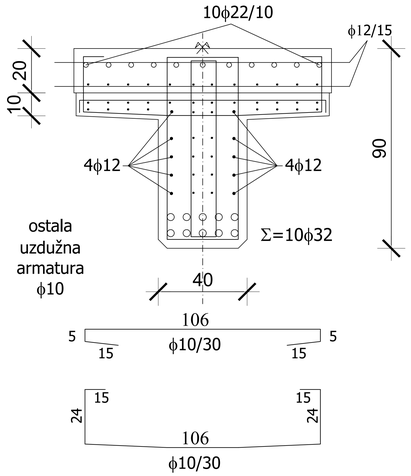


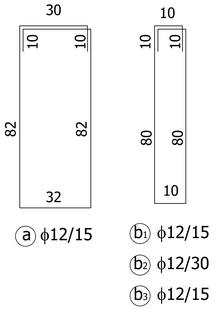


Armatura za negativne momente
iznad stupova u sklopu
armature ploče

| IZMJENA BR. | OPIS | DATUM | POTPIS |
|---|---|---|---|
| | | | |
| | | | |
| | | | |

INVESTITOR / NARUČITELJ:
HAC d.o.o.
Vončinina 2
10000 Zagreb

GRAĐEVINA:
Autocesta Zagreb-Split-Dubrovnik
Dionica: Prgomet-Dugopolje
Vijadukt ABC

SVEUČILIŠTE U SPLITU,
GRAĐEVINSKO-ARHITEKTONSKI FAKULTET
21000 SPLIT, MATICE HRVATSKE 15
MB 3149463; tel: + 385 (0)21 303333; fax: + 385 (0)21 465117

VRSTA PROJEKTA:
Projekt konstrukcije

ZAJEDNIČKA OZNAKA PROJEKTA:
VV-01

RAZINA PROJEKTA:
GLAVNI PROJEKT

SADRŽAJ:
PLAN ARMATURE
GLAVNOG NOSAČA

PROJEKTANT: Musulin Anja

MJERILO:
1:20

DATUM:
Srpanj 2018.

MAPA:
C1

BROJ PROJEKTA:
C1-01-04/07

BROJ PRILOGA:
10

OZNAKA DOKUMENTA: